Norges Håndballforbund

Dokumenter til det

55. HÅNDBALLTINGET

9. - 11. mai 2025

Scandic Holmenkollen Park

NHF Samarbeidspartnere

Generalsponsor

Hovedsponsor kvinner

Hovedsponsor menn

Forbundssponsorer

Partnere

Bærekraftspartnere og leverandører

Norges Håndballforbund

Møteplan for det 55. håndballtinget
9.-11. mai 2025

Scandic Holmenkollen Park

Fredag 9. mai

Kl. 15:30	Enkel servering utenfor Saga Hall
Kl. 16:00 - 18:00	Åpning ved presidenten
	Eventuelle hilsener til håndballtinget
	Konstituering og forretningsorden
	Rikets tilstand v/generalsekretæren
Kl. 20:00	Felles aperitiff
Kl. 20:30	Middag i restauranten

Lørdag 10. mai

Kl. 09:00 - 09:30	Presidentens halvtime
Kl. 09:30 - 10:15	Tingforhandlinger
Kl. 10:15 - 10:45	Kaffepause
Kl. 10:45 - 12:00	Tingforhandlinger
Kl. 12:00 - 13:00	Lunsj
Kl. 13:00 - 14:30	Tingforhandlinger
Kl. 14:30 - 15:00	Kaffepause
Kl. 15:00 - 17:00	Tingforhandlinger
Kl. 19:00	Felles aperitiff utenfor Saga Hall
Kl. 19:30	Tingmiddag og håndballens hederskveld i Saga Hall

Søndag 11. mai

Kl. 09:00 - 10:15	Presidentens time
Kl. 10:15 - 10:45	Kaffepause og utsjekk for de som ikke rakk det før møtestart
Kl. 10:45 - 13:00	Tingforhandlinger med valg
Kl. 13:00	Lunsj
	Individuelle avreiser

Kl. 14:00 - 16:00	*Konstituerende forbundsstyremøte*

Norges Håndballforbund

SAK 1 SAKLISTE 4
SAK 2 FORRETNINGSORDEN 5
SAK 3 VALG AV FUNKSJONÆRER 6
SAK 4 BERETNINGER 7
4.1 Forbundsstyrets beretning 7
A. Styre og komiteer valgt på håndballtinget 2022 7
B. Komiteer oppnevnt av forbundsstyret eller GS 10
C. Møter/styrevirksomhet 11
D. Innenlands representasjon 11
E. Utenlands representasjon 11
F. Forbundets nøkkeltall 13
G. Resultater nasjonalt kamptilbud sesongen 2021-22, 2022-23 og 2023-24 14
H. Utmerkelser i tingperioden 17
I. Politisk rapport 18
J. Asbjørn Henriksens fond til håndballidrettens fremme 21
K. Særrapporter 24
L. Generalsekretariatet 31
4.2 Tingvalgte komiteer 32
4.2.1 Beretning fra lovkomiteen 32
4.2.2 Beretning fra sanksjonskomiteen 33
4.2.3 Beretning fra appellkomiteen 34
4.2.4 Aktivitetsrapport fra kontrollkomiteen 35
4.2.5 Beretning fra valgkomiteen 36
SAK 5 REGNSKAP 38
5.1.1 Styrets årsberetning for 2022 38
5.1.2 Resultatregnskap for 2022 46
5.1.3 Balanse per 31.12.2022 47
5.1.4 Noter for 2022 48
5.1.5 Kontantstrømanalyse for 2022 55
5.1.6 Revisjonsberetning for 2022 56
5.1.7 Kontrollkomiteens beretning for 2022 58
5.1.8 Regnskapsakkumulering for 2022 59
5.1.9 Lisensregnskap for 2022 60
5.1.10 Aktivitetsregnskap for 2022 61
5.2.1 Styrets årsberetning for 2023 62
5.2.2 Resultatregnskap for 2023 72
5.2.3 Balanse per 31.12.2023 73
5.2.4 Noter 2023 74
5.2.5 Kontantstrømanalyse for 2023 80
5.2.6 Revisjonsberetning for 2023 82
5.2.7 Kontrollkomiteens beretning for 2023 84
5.2.8 Regnskapsakkumulering for 2023 85
5.2.9 Lisensregnskap for 2023 86
5.2.10 Aktivitetsregnskap for 2023 87
5.3.1 Styrets årsberetning for 2024 88
5.3.2 Resultatregnskap for 2024 101

5.3.3 Balanse per 31.12.2024 102
5.3.4 Noter for 2024 103
5.3.5 Kontantstrømanalyse for 2024 110
5.3.6 Revisjonsberetning for 2024 111
5.3.7 Kontrollkomiteens beretning for 2024 112
5.3.8 Regnskapsakkumulering for 2024 113
5.3.9 Lisensregnskap for 2024 114
5.3.10 Aktivitetsregnskap for 2024 115
SAK 6 TILSETTE REVISOR 116
6.1 Forbundsstyrets forslag til revisor 116
6.2 Fastsettelse av revisorhonorar 116
SAK 7 INNKOMNE FORSLAG OG SAKER 117
7.1 Lovforslag 117
Forslag 7.1.1 – Tillegg i NHFs lov § 7, valgbarhet 117
Forslag 7.1.2 – Endring i NHFs lov § 16 (1) punkt a, iii, representasjon 120
Forslag 7.1.3 – Tillegg i NHFs lov § 16 (1) a, iii og § 23 (2) a – representasjon 121
Forslag 7.1.4 – Endring i NHFs lov § 20 (2), forbundsstyrets oppgaver 123
Forslag 7.1.5 – Endring i NHFs lov § 20 (8), oppnevning av ungdomsråd 127
Forslag 7.1.6 – Tillegg i NHFs lov § 21, komiteer, nytt (7), settemedlemmer 128
Forslag 7.1.7 – Tillegg i NHFs lov § 22 (1), regionenes oppgaver 129
Forslag 7.1.8 – Endring i NHFs lov § 22, fastsetting av regionsgrenser 133
Forslag 7.1.9 – Endring i NHFs lov § 23 (4), nasjonalt håndballforum 134
7.2 Reglementsforslag 136
Forslag 7.2.1 – Aldersgrense for seniorspill 136
7.3 Bestemmelsesforslag 141
7.4 Andre forslag 142
Forslag 7.4.1 - Forslag vedr. lisens – en mer fleksibel lisensordning 142
Forslag 7.4.2 - IT-løftet 144
Forslag 7.4.3 - Forslag vedr. fremtidige mesterskap i Norge 146
Forslag 7.4.4 - Forslag vedr. organisasjonsutvikling 149
Forslag 7.4.5 – Bringserien – flest mulig, lengst mulig? 152
SAK 8 KONTINGENTER, STRATEGIPLAN OG BUDSJETTRAMME 154
8.1 Kontingenter 154
8.2 NHFs overordnede strategi 155
8.3 Budsjettramme, langtidsbudsjett 156
SAK 9 VALG 158
9.1 Valgkomiteens innstilling til valg av tillitsvalgte 158
9.2 Valg av representanter til NIFs ting 160
SAK 10 BESTEMME STED FOR NESTE HÅNDBALLTING 161
10.1 Forbundsstyrets innstilling 161
VEDLEGG: forslag til ny strategiplan 162

Norges
Håndballforbund

SAK 01

SAKLISTE

Norges Håndballforbund

SAK 1 SAKLISTE

ÅPNING

1. Godkjenne de frammøtte representantenes fullmakter

2. Godkjenne sakliste og forretningsorden med tidsramme

3. Velge:
   a) Dirigenter
   b) Sekretærer
   c) Tellekorps
   d) Redaksjonskomite (tre representanter)
   e) To representanter som sammen med dirigentene skal gjennomgå og undertegne protokollen fra håndballtinget

   Dirigenter, sekretærer og medlemmer av redaksjonskomiteen behøver ikke være representanter.

4. Behandle beretninger for:
   a) Forbundsstyret og komiteer oppnevnt av forbundsstyret
   b) Lovkomiteen
   c) Sanksjonskomiteen
   d) Appellkomiteen
   e) Kontrollkomiteen
   f) Valgkomiteen

5. Behandle avsluttede og reviderte regnskap, herunder regnskap for fonds, og andre økonomiske enheter som ligger inn under NHF

6. Tilsette statsautorisert/registrert revisor til å revidere NHFs regnskaper

7. Behandle innkomne forslag og saker

8a. Behandle og vedta strategiplan for 2025-28

8b. Behandle og vedta for budsjettperioden (kommende to kalenderår, dvs. kalenderåret etter det år håndballtinget avholdes og det derpå følgende):
   a) Budsjettramme
   b) Klubbkontingent til NHF
   c) Vesentlige endringer i inngått forsikringsavtale
   d) Fastsette møte- og utgiftsgodtgjøring for forbundsstyret

9. Valg

10. Bestemme sted for neste håndballting

Norges
Håndballforbund

SAK 02

FORRETNINGSORDEN

Norges
Håndballforbund

SAK 2 FORRETNINGSORDEN

1. Håndballtinget ledes av de valgte dirigenter. De ordner seg imellom ledelsen av møtet. Protokollen føres av de valgte sekretærer.

2. Ingen representant gis rett til ordet mer enn tre ganger i samme sak. Med unntak for innledningsforedraget, settes taletiden til ti minutter første gang, fem minutter annen og tredje gang. Representanter som forlanger ordet til forretningsorden, har ett minutts taletid. Dirigenten har rett til å foreslå forkorting av taletiden og komme med forslag om strek med de inntegnede talere. Det kan ikke framsettes forslag etter at strek er satt.

3. Alle forslag må innleveres skriftlig til dirigenten og være undertegnet med vedkommende organisasjonsledds og representantens navn.

4. Alle vedtak gjøres med alminnelig flertall. Ved stemmelikhet anses forslaget for falt. Unntatt fra denne bestemmelsen er valg og de øvrige unntak som er fastsatt i forbundets lov.

5. I protokollen føres inn alle forslag, hvem som har ordet i saken, og de vedtak som blir gjort, med antall stemmer for og imot.

Norges
Håndballforbund

SAK 03

VALG AV FUNKSJONÆRER

Norges Håndballforbund

SAK 3 VALG AV FUNKSJONÆRER

Dirigenter	:	Forbundsstyret foreslår: Guri Aarøen Børge Toft
Sekretærer	:	Forbundsstyret foreslår: Lise H. Thorstensen Line Witzøe
Tellekorps	:	Forbundsstyret foreslår: _____ _____ _____
Redaksjonskomite	:	Forbundsstyret foreslår: _____ _____ _____
Underskrive protokollen	:	Forbundsstyret foreslår: _____ _____

Norges
Håndballforbund

SAK 04

BERETNINGER

- *Forbundsstyrets beretning*
- *Tingvalgte komiteer*

Norges Håndballforbund

SAK 4 BERETNINGER

4.1 Forbundsstyrets beretning

A. Styre og komiteer valgt på håndballtinget 2022

Forbundsstyret (FS)

Funksjon	Navn	Klubb	Region	
President	Kåre Geir Lio	IK Junkeren	Nord	Gjenvalg
1. visepresident	Ingrid Blindheim	HK Herulf Moss	Øst	Gjenvalg, opprykk
2. visepresident	Øyvind Indrebø	Førde IL	Vest	Gjenvalg, opprykk
Styremedlem	Siv Sødal	Hinna HK	SørVest	Gjenvalg
Styremedlem	Hanne Hogness	Gjøvik HK	Innlandet	Gjenvalg
Styremedlem	Jarl Martin Møller	Hødd IL	Nord	Gjenvalg, opprykk
Styremedlem	Nora Kaalstad	Konnerud IL	Sør	Ny
Styremedlem	Christian Berven	KFUM Håndball	SørVest	Ny
Styremedlem	Tine Austvoll Jensen Fornell	Øvrevoll Hosle IL	Øst	Ny
Styremedlem	Renate Larsen	Tromsø HK	Nord	Ny

Lovkomite (LK)

Funksjon	Navn	Klubb	Region	
Leder	Finn Ove Smith	Bodø HK	Nord	Gjenvalg
Medlem	Erik Alver	LFH09	Innlandet	Gjenvalg
Medlem	Hans Erik Stormoen	Flint Tønsberg	Sør	Gjenvalg
Medlem	Siri Langseth	Nordstrand IF	Øst	Gjenvalg
Medlem	Cecilie Langva	Volda Håndball	Nord	Ny

Norges Håndballforbund

Sanksjonskomite (SAK)

Funksjon	Navn	Klubb	Region	
Leder	Einar Sparboe Lysnes	Tromsø HK	Nord	Gjenvalg
Medlem	Erik Øie	Glassverket IF	Sør	Gjenvalg
Medlem	Julianne Sellgren	Stord IL Handball	Vest	Ny
Medlem	Dennis Oxaas	Nannestad IL	Øst	Ny
Medlem	Ida Helene Braastad Balke	Skreia IL	Innlandet	Ny

Appellkomite (AK)

Funksjon	Navn	Klubb	Region	
Leder	Lene Bergum Pettersson	Gjøvik HK	Innlandet	Gjenvalg
Medlem	Halvor Berg-Hanssen	Gjerpen IF	Sør	Gjenvalg
Medlem	Svein Sulland	Korsvoll IL	Øst	Gjenvalg
Medlem	Christian Samuelsen Gjerstrøm	Njård IL	Øst	Gjenvalg
Medlem	Astri Smedsrud	Øyestad IF Elite	SørVest	Ny

Kontrollkomite (KK)

Funksjon	Navn	Klubb	Region	
Leder	Gry Nergård	IL Jardar	Øst	Gjenvalg
Medlem	Kjell Walquist	Oppsal Håndball	Øst	Gjenvalg
Medlem	Kolbjørn Hole	Strindheim Håndball	Nord	Gjenvalg
Medlem	Karin Hansen	Eidsvoll IF	Øst	Ny
Medlem	Anne Live Jensvoll	LFH09	Innlandet	Ny

Norges Håndballforbund

Valgkomite (VK)

Funksjon	Navn	Klubb	Region	
Leder	Dorte Ørud Grindvoll	Toten HK	Innlandet	Gjenvalg, opprykk
Medlem	Svein Storjord	Ullern IF	Øst	Ny
Medlem	Geir Floen	Reistad IL	Sør	Gjenvalg
Medlem	Henry Chau	Avaldsnes IL	SørVest	Ny
Medlem	Lars Riis Ellingsen	Eidsvåg IL	Vest	Ny
Medlem	Karin Tønder Knutsen	Sandnessjøen IL	Nord	Ny
Medlem	Nina Britt Kramer	IL Bergen Håndball	NTH	Gjenvalg

Norges Håndballforbund

B. Komiteer oppnevnt av forbundsstyret eller GS

Elitelisensnemnda (ELN)

Funksjon	Navn
Leder	Arne S. Modahl
Medlem	Sven Erga
Medlem	Tone Lilleng Fjærvoll
Medlem	Marte Leveraas
Sekretariat	Stig Quille (til august 2022)
	Christian Sørensen (fra august 2022)

Styret i Asbjørn Henriksens Fond til Håndballidrettens Fremme

Funksjon	Navn
Leder	Nina Britt Kramer
Medlem	Inge K. Hansen
Medlem	Grete Wittenberg Meier
Medlem	Riulf Karsen Rustad
Medlem	Frank H. Bjørndal
Fra GS	Per Otto Furuseth
Fra GS	Line Witzøe

Disiplinærutvalget (DiU)

Funksjon	Navn	Region
Leder	Guro Renolen Brandtzæg	Innlandet
Medlem	Tom Erik Lindhjem	Vest
Medlem	Ida Haugstad Stake	Nord
Medlem	Julie Brodahl	SørVest
Medlem	Line Witzøe	GS
Medlem	Jan-Ivar Lorentzen	GS
Sekretariat	Lise H. Thorstensen	GS

C. Møter/styrevirksomhet

Forbundets 54. ordinære Håndballting ble avholdt på Scandic Park Sandefjord 6.-8. mai 2022. NHFs ledermøte ble avholdt i Bodø 9.-11. juni 2023 og i Bergen 24.-26. mai 2024.

Forbundsstyret har per 15. mars 2025 avholdt 35 møter med til sammen 266 protokollerte saker. På samme tid har det vært avholdt ti møter i forbundsrådet. Saksantallet her er 42. Det har heller ikke i denne i tingperioden vært oppnevnt noe arbeidsutvalg. Derimot har presidentskapet fungert som en sparringspartner for GS på flere områder.

D. Innenlands representasjon

Presidenten og forbundsstyrets øvrige medlemmer har representert NHF ved regionsting, regionale konferanser og møter.

I tingperioden har forbundsstyret og generalsekretæren vært representert på fellesmøter og ledermøter i regi av Norges idrettsforbund og olympiske og paralympiske komité.

Spesifikke verv/funksjoner i perioden:

- Assisterende generalsekretær har i perioden sittet som medlem i NIFs IT-utvalg.
- Jeanette Nilsen var oppnevnt som medlem i norsk idrettsmedisinsk etikkutvalg frem til sommeren 2023. Vigdis Holmeset overtok denne rollen fra 1. august 2024.
- Julie Indstad Hole er medlem av NIFs anleggsutvalg.
- Christoffer Myrvold Wernersen er medlem av referansegruppen for energismarte idrettsanlegg (et samarbeidsprosjekt mellom NIF og Miljøstiftelsen ZERO).
- Anders Eriksrud Bergan er medlem av NIFs kompetanseutvalg.
- I tillegg har flere ansatte representert NHF i ulike faggrupper på tvers av idrettene.

E. Utenlands representasjon

NHF har i større grad ønsket å bidra på den internasjonale arena gjennom aktivt arbeid både i Handball Forum of Europe (HFE) og på internasjonale kongresser.

NHF er representert i flere styrer, komiteer og utvalg bl.a.:

- Bente Aksnes, medlem av styret i EHF.
- Tonje S. Jelstad, koordinatorer for Handball Forum of Europe (HFE).
- Øyvind Togstad, medlem i EHFs dommerkomite.
- Per Morten Sødal, chairman of Playing Rules and Referees Commission i IHF.

President, visepresidenter og generalsekretær har representert NHF i sammenheng med EHFs og IHFs møter og kongresser.

Norges Håndballforbund

Internasjonale dommere
IHF Lars Jørum / Håvard Kleven
IHF Eskil Braseth / Leif André Sundet
IHF Mads Fremstad / Jørgen Jørstad
EHF Andreas Daviknes Borge / Magnus Muri Nygren
EHF Jovana Dasic / Charlotte Husomanovic

YRP-dommere (Young Referee Project)

Antonie Seierstad Dale / Rebecca Røsberg Skjold	EHF YRP 1.8.2024
Sindre Hell / Armin Spago	Påmeldt 2025

EHF Beachdommere

Antonie Seierstad Dale / Rebecca Røsberg Skjold	Sluttet desember 2024

EHF Delegater

Bjørn Høgsnes	Kenneth Abrahamsen
Svein Olav Øie	Øyvind Togstad
Per Morten Sødal	Dagfinn Villanger (sluttet 1.7.2024)

EHF Beach delegat
Tim-Nicolai Ganz-Fjellvang

EHF Lektor
Øyvind Togstad
Per Morten Sødal

IHF Lektor
Øyvind Togstad
Per Morten Sødal

IHF Dommersjef
Per Morten Sødal

Norges Håndballforbund

F. Forbundets nøkkeltall

Forbundets medlemstall per 31. desember 2024 blir klare i mai 2025.

Tallet per 31. desember 2023 var 142 474 (kilde: Samordnet rapportering) hvorav cirka 3/4 av den totale medlemsmasse er under 19 år, og cirka 2/3 av totalen er kvinner. Dette innebærer en samlet rapportert medlemsvekst siden 2019, toppåret før pandemien, på cirka 2 %.

Se utviklingen siste ti år i tabellen under:

Per dato	Kvinner	Menn	Totalt
31. desember 2014	79 227	36 885	116 112
31. desember 2015	81 766	38 693	120 459
31. desember 2016	86 882	40 781	127 663
31. desember 2017	90 559	44 408	134 967
31. desember 2018	92 430	45 738	138 168
31. desember 2019	92 964	46 733	139 697
31. desember 2020	90 102	46 802	136 904
31. desember 2021	86 167	45 741	131 908
31. desember 2022	88 035	46 745	134 780
31. desember 2023	92 929	49 545	142 474

Antall klubber per 1. februar 2025 er 791, hvorav 651 av disse har påmeldte lag i sesongen 2024-25. Antall påmeldinger i ordinært serietilbud per 1. februar 2025 er 10 577.

Lisensutvikling siste seks sesonger:

Sesong	Kvinner	Menn	Totalt
2024-25 (per 21. februar)	34 597	16 566	51 163
2023-24	34 989	16 568	51 557
2022-23	34 046	16 280	50 326
2021-22	33 009	15 624	48 633
2020-21	26 801	11 757	38 558
2019-20	35 257	16 201	51 458

Som det framgår av tabellen, er antallet løste lisenser omtrent på samme nivå som i sesongene før pandemien. Cirka 2/3 av antallet er kvinner. Cirka 76 % av andelen løste lisenser for sesongen 2023-24 er utøvere mellom 13-19 år, en liten økning fra cirka 72-73 % i årene før pandemien.

Norges Håndballforbund

G. Resultater nasjonalt kamptilbud sesongen 2021-22, 2022-23 og 2023-24

Sesongen 2021-22		Jenter		Gutter
Bylagsturneringen	1	Fredrikstad	1	Oslo
	2	Stavanger	2	Sandvika
	3	Trondheim	3	Vestfold sør

Sesongen 2022-23		Jenter		Gutter
Bylagsturneringen	1	Vestfold Sør	1	Kristiansand
	2	Kristiansand	2	Drammen
	3	Stavanger	3	Tønsberg

Sesongen 2023-24		Jenter		Gutter
Bylagsturneringen	1	Sandefjord	1	Elverum
	2	Kristiansand	2	Sandefjord
	3	Stavanger	3	Sandvika

Klubbhåndballen
Norske klubber har hevdet seg godt i Europacupene.

Våg Håndball Elite vant Champions League kvinner i sesongen 2021-22 og 2022-23, og kom til kvartfinalen i sesongen 2023-24. Sola gikk videre fra gruppespillet i European League i sesongen 2021-22 og 2022-23. Storhamar Håndball Elite gikk videre fra gruppespillet i European League i 2021-22 og deltok i Champions League kvinner i sesongen 2022-23.
I sesongen 2023-24 vant de European League.

Elverum Håndball deltok i Champions League menn både i sesongen 2021-22 og 2022-23.
I sesongen 2023-24 spilte de gruppespill i European League. Kolstad deltok i gruppespillet i Champions League menn i sesongen 2023-24.

Sesongen 2021-22		Kvinner		Menn
Eliteserien	1	Våg Håndball Elite	1	Elverum
	2	Storhamar Håndball Elite	2	Drammen
	3	Sola	3	Runar Sandefjord
Sluttspill Eliteserien	1	Våg Handball Elite	1	Elverum
	2	Storhamar	2	ØIF Arendal Elite
1. divisjon	1	Volda	1	Sandnes
	2	Gjerpen Håndball	2	Viking Håndball
	3	Haslum Bærum Håndball	3	Viking TIF

Norges Håndballforbund

Sesongen 2021-22		Kvinner		Menn
NM-Senior	1	Våg Håndball Elite	1	Elverum Håndball
	2	Molde Elite	2	ØIF Arendal Elite
NM-Junior (J/G 20)	1	Tertnes Håndball Elite	1	Melhus
	2	Aker TH	2	Charlottenlund
Lerøyserien (J/G 18)	1	Larvik HK	1	Follo
	2	Aker TH	2	Charlottenlund
	3	Flint Tønsberg	3	Elverum
Bringserien (J/G 16)	1	Halsen	1	Langhus
	2	Hinna	2	Bærums Verk TH
	3	Nærbø	3	Kolstad

Sesongen 2022-23		Kvinner		Menn
Eliteserien	1	Våg Håndball Elite	1	Kolstad
	2	Storhamar Håndball Elite	2	Elverum
	3	Sola HK	3	Runar Sandefjord
Sluttspill Eliteserien	1	Våg Håndball Elite	1	Kolstad
	2	Storhamar Håndball Elite	2	Elverum
1. divisjon	1	Follo HK Damer	1	Viking TIF
	2	Gjerpen Håndball	2	Bergen Håndball
	3	Oppsal	3	Sandefjord
NM-Senior	1	Våg Håndball Elite	1	Kolstad
	2	Sola Håndball	2	Elverum
NM-Junior (J/G 20)	1	Larvik HK	1	Charlottenlund
	2	Aker TH	2	Nærbø

Sesongen 2022-23		Kvinner		Menn
Lerøyserien (J/G 18)	**1**	Follo HK damer	1	Ros
	2	Larvik HK	2	Fjellhammer
	3	Halsen	3	Follo
Bringserien (J/G 16)	**1**	AK 28	1	Kragerø
	2	Kongsvinger	2	Nordstrand
	3	Stavanger	3	Elverum

Sesongen 2023-24		Kvinner		Menn
Eliteserien	1	Våg Håndball Elite	1	Kolstad
	2	Storhamar Håndball Elite	2	Elverum
	3	Sola HK	3	ØIF Arendal Elite
Sluttspill Eliteserien	1	Våg Håndball Elite	1	Kolstad
	2	Storhamar Håndball Elite	2	Elverum
1. divisjon	1	Haslum Bærum Damer	1	Follo HK
	2	Volda	2	Sandefjord
	3	Flint Tønsberg	3	Charlottenlund
NM-Senior	1	Våg Håndball Elite	1	Kolstad
	2	Storhamar Håndball Elite	2	Elverum
NM-Junior (J/G 20)	1	Larvik	1	Charlottenlund
	2	Gneist	2	Haslum HK

Norges Håndballforbund

Sesongen 2023-24		Kvinner		Menn
Lerøyserien (J/G 18)	1	Larvik	1	Kolstad
	2	Aker	2	Elverum
	3	Ålgård	3	Haslum HK
Bringserien (J/G 16)	1	Flint Tønsberg	1	Åsane
	2	Urædd	2	Nærbø
	3	Tune	3	Charlottenlund

E-Cup 2021-22	Kvinner	Menn
Champions League	Våg Håndball Elite	Elverum Håndball
	-	-
	-	-
European League	Storhamar Håndball Elite	ØIF Arendal Elite
	Tertnes Elite	-
	Sola	-
	Molde Elite	-
European Cup	-	Drammen
	-	Bækkelaget Elite
	-	Nærbø

E-Cup 2022-23	Kvinner	Menn
Champions League	Våg Håndball Elite	Elverum Håndball
	Storhamar Håndball Elite	-
	-	-
European League	Molde Elite	Kolstad
	Sola	Drammen
	Fana	-
	-	-
European Cup	-	Runar Sandefjord
	-	ØIF Arendal Elite
	-	Nærbø

E-Cup 2023-24	Kvinner	Menn
Champions League	Våg Håndball Elite	Kolstad
	-	-
	-	-
European League	Storhamar Håndball Elite	Elverum
	Sola	
	Larvik	-
	Molde Elite	-
European Cup	-	Runar Sandefjord
	-	Nærbø

H. Utmerkelser i tingperioden

NHFs høyeste utmerkelse, ***Gullknappen***, er i perioden tildelt:

- Bente Aksnes
- Mads Stian Hansen
- Tonje S. Jelstad
- Siv Øye Carlsen
- Anne Kjersti Cecilia Befring
- Marit Skretteberg
- Mari Håvardsholm Dramdal
- Jorunn Pollestad
- Jan Thormodsæter
- Kjetil Vik
- Lisbeth Blix Hjelle
- Tor-Jan Stokkedal
- Per Eirik Magnussen

NHFs neste høyeste utmerkelse, ***Sølvknappen***, er i perioden tildelt:

- Sandra Stenersen Henden
- Stein Rune Halleraker

Håndballstatuetten er i perioden tildelt:

- Stine Oftedal Dahmke

Norges Håndballforbund

I. Politisk rapport

Tingperiodene ble fra 2019 endret fra to til tre år. Dette ble vedtatt blant annet for å spare ressurser, samt for å forlenge arbeidsperiodene mellom tingene.

Tingperioden 2019-22 ble i all hovedsak preget av pandemien både politisk og administrativt. For tingperioden 2022-25 har vi hatt normal drift igjen, og det ble fra forbundsstyret gjort flere strategiske grep for at alle raskt skulle re-etablere vår posisjon med fokus på gjennomføring av ulike elementer i strategiplanens innhold. Forbundsstyret retter en stor takk til hele organisasjonen og alle involverte i norsk håndball, og ser med glede på at medlemsutvikling, aktivitetstall og flere andre målbare parameter er tilbake på, eller høyere enn før pandemien.

Gjennom perioden ble det i utstrakt grad tatt i bruk digitale verktøy for stort sett all kommunikasjon og aktivitet i norsk håndball. De gode erfaringer fra dette er videreført i inneværende tingperiode både administrativt og politisk, og har til dels effektivisert deler av vår drift parallelt med utvidede muligheter for dialog, deling og kommunikasjon på tvers av geografisk plassering i organisasjonen. Forbundsstyrets vurderinger er at dette har gitt flere gode effekter i tingperioden og at Norges Håndballforbund også fremover bør sette et enda sterkere fokus på enda flere områder innunder paraplyen «IKT og digitalisering».

Forbundsstyret understreker likevel viktigheten av også fysiske møteplasser på tvers av organisasjonen.

Organisasjonsarbeid
(Herunder kort de mest sentrale arbeidsområder innenfor organisasjonsarbeidet i ting-perioden)

Organisasjonsutvikling
I tingperioden er det gjennomført flere prosesser med utgangspunkt i forbundets søkelys på organisasjonsutvikling basert på tidligere vedtak og ulike rapporter som er utredet i organisasjonen. Selv om vi har en fin vekst i medlems- og aktivitetstall, og også på flere andre områder i de nasjonale KPIer, er det forbundsstyrets oppfatning at norsk håndball står overfor flere utfordringer i årene foran oss. Et stadig økt fokus på idrettens samfunnsoppdrag og øremerkede tilskudd, er ett av flere eksempler på dette.

Det er i perioden gjennomført flere dialogmøter med bred deltakelse fra alle organisasjons-ledd hvor ulike modeller er presentert og diskutert. Det er forbundsstyrets oppfatning at vi i all hovedsak har god dokumentasjon og et godt bilde av status/nåsituasjonen/fortiden som setter oss i stand til å ta gode avgjørelser for fremtiden. Dette blir et viktig arbeid også i kommende tingerperiode.

Fellesidrettslig arbeid
Forbundsstyret har i perioden aktivt deltatt i ulike felles møteplasser innenfor norsk idrett. Et sentralt område har vært anlegg og anleggsutvikling med særskilt vekt på innendørsidretter hvor stort sett alle disse mangler anlegg både til hverdagsaktivitet og eventuelle nasjonale og internasjonale mesterskap.

Norges Håndballforbund har, som tidligere, vært aktiv med hensyn til høringer som Norges idrettsforbund og ulike departementer har sendt ut i tingperioden. De fleste av disse høringer involverer i større eller mindre grad hele organisasjonen, og det er viktig med bred forankring i våre svar. I den forbindelse retter forbundsstyret en takk til nasjonal ledergruppe og regionstyrene for deres innspill, samtidig som det er et ønske om et ytterligere forsterket fokus og mer involvering i årene fremover.

Forbundsrådet
Forbundsrådet har i perioden fortsatt sin utvikling som politisk møteplass med hensyn til å være et godt kollegium for dialog, diskusjoner og felles forståelse og utvikling av ideer og strategier. Selv om tingperioden også har inkludert flere saker hvor det oppleves forskjellige syn på både nåsituasjonen og fremtid, opplever forbundsstyret at forbundsrådet er en nyttig politisk møteplass hvor forbundsstyret kan søke råd i ulike saker.

Styret versus administrasjon
Arbeidet med å tydeliggjøre ansvarsfordeling mellom styret og administrasjon er videre-utviklet i tingperioden. Dette arbeidet har bidratt til bedre prosesser og har vært nyttig i den daglige driften. Vi lever i en hverdag preget av høyt tempo og endringer med tilhørende behov for informasjonsflyt i hele organisasjonen knyttet til den operative driften. Dette fordrer gode og raske nasjonale beslutninger, og forbundsstyret retter en takk til nasjonal leder-gruppe for godt arbeid og god informasjonsflyt ut i organisasjonen.

Heltidspresident
Tingperioden 2022-25 er den tredje perioden hvor NHF har hatt en heltidsengasjert president. Forbundsstyret har i perioden evaluert ordningen, og er fornøyd med den forbedrede kapasiteten dette gir organisasjonen. En heltidsengasjert president har gitt norsk håndball en sterkere posisjon i norsk og internasjonal idrett, samt overfor offentlige myndigheter. I tingperioden er også sentrale instrukser, rutiner og andre relevante dokumenter revidert basert på erfaringer i inneværende periode, og som en forberedelse til skifte av president på håndballtinget.

Internasjonalt samarbeid
Norges Håndballforbund har også i denne tingperioden vært aktive på den internasjonale arenaen, og har jevnlig god kontakt og relasjon med så vel IHF som EHF. I tillegg har vi vært representert på alle møter i Handball Forum Europe (HFE), samt lagt et forsterket fokus på det skandinaviske samarbeidet.

Den gode dialogen med de internasjonale forbundene gir oss god effekt når vi har saker av internasjonal karakter.

I tingperioden har de følgende personer innehatt internasjonale verv:

- Bente Aksnes, medlem av styret i EHF.
- Tonje S. Jelstad, koordinatorer for Handball Forum of Europe (HFE).
- Øyvind Togstad, medlem i EHFs dommerkomite.
- Per Morten Sødal, chairman of Playing Rules and Referees Commission i IHF.

President, visepresidenter og generalsekretær har representert NHF i sammenheng med EHFs og IHFs møter og kongresser.

J. Asbjørn Henriksens fond til håndballidrettens fremme

Fondet til håndballidrettens fremme (fondet) er underlagt forbundsstyret (FS) i Norges Håndballforbund (NHF) og består av midler som eies av NHF.

Fondets formål er å ta initiativ til og/eller støtte opp om aktiviteter med tilknytning til håndballidretten, støtte til anleggsutvikling og/eller verktøy/utstyr med tilknytning til håndballidretten.

Følgende vedtak ble gjort på håndballtinget 2022:

> *«Retningslinjer, vedtekter og investeringsstrategi for Asbjørn Henriksens Fond til Håndballidrettens fremme tas opp til revurdering. Forbundsstyret nedsetter umiddelbart, mai 2022, en gruppe på tre personer med relevant fagkompetanse som gis mandat til å legge fram et forslag til reviderte retningslinjer, vedtekter og tilhørende investerings-strategi. Arbeidet skal ferdigstilles og legges fram for vedtak i forbundsstyret høsten 2022.»*

Med bakgrunn i dette ble følgende FS-vedtak gjort i saksnr. 008/19-22:

> *«Forbundsstyret ønsker å videreføre eksisterende fondsstyre for tingperioden 2022-25. Forbundsstyret gir videre fondsstyret oppdraget med å utrede forslaget som ble fremmet på håndballtinget, og fremme et forslag til vedtak til forbundsstyret i løpet av høsten 2022.»*

Fondsstyret har i perioden 2022-25 bestått av:

• Nina Britt Kramer	Leder
• Inge K. Hansen	Medlem
• Grethe Wittenberg Meier	Medlem
• Riulf Karsten Rustad	Medlem
• Frank H. Bjørndal	Medlem
• Per Otto Furuseth	Representant fra generalsekretariatet, seniorrådgiver
• Line Witzøe	Representant fra generalsekretariatet, økonomisjef

Fondsstyret startet umiddelbart med arbeidet vedr. forslag til reviderte retningslinjer, vedtekter og tilhørende investeringsstrategi. Mandat, vedtekter og investeringsstrategi for Fondet til Håndballidrettens fremme (fondet) er omfattet i retningslinjene.

Gjennom god dialog med forbundsstyret og deres prioritering, er det enighet om at fondsstyret fortsatt skal holde en konservativ plasseringsstrategi, ivareta og være i samsvar med idrettsetiske prinsipper og hensynta idrettens anseelse. I denne sammenheng også ivareta samfunnets og idrettens økte fokus på bærekraft.

Med bakgrunn i dette er avsnittet vedr. kapitalforvaltning endret som følger:

> *«Fondets kapital skal forvaltes på en forsvarlig og trygg måte. Forvaltningen av fondet skal være i samsvar med idrettsetiske prinsipper og under hensyntagen til idrettens anseelse.*
>
> *Fondets stamkapital er 30 millioner. Stamkapital skal forvaltes med en lav risikoprofil. Det overskytende beløpet kan investeres i verdipapirfond formidlet av norske verdipapirforetak. Unntaksvis kan fondet investere i norske enkeltaksjer eller egenkapitalbevis. Investeringer i enkeltaksjer og eller egenkapitalbevis kan utgjøre inntil 5 % av fondets stamkapital.*
>
> *Dersom fondets totalkapital synker under stamkapitalen, skal kun den delen av fondets totalkapital som overstiger 20 millioner, kunne investeres i langsiktige utviklingstiltak, jfr. nedenfor.*
>
> *Investeringene skal sikte på å øke fondets ressursgrunnlag. Investeringene gjøres ut fra sunne forretningsmessige vurderinger. Innenfor formålet og begrensningen i 2. avsnitt, kan investeringene være langsiktige utviklingstiltak, for eksempel slike som vil kunne kreve flere tingperioder før effekten blir betydningsfull. Slike investeringer kan gjøres selv om man derved vil kunne risikere redusert totalkapital i fondet, dog innenfor begrensningene i 2. avsnitt.»*

Nye retningslinjer ble endelig godkjent i møte nr. 09/22-25 i forbundsstyret mandag 12. desember 2022.

Fondets kapital per 31.12.2024 er 38 276 246 kroner.

Innsatsprisen
Innsatsprisen for 2019, 2020 og 2021 ble delt ut på håndballtinget i mai 2022. Fondsstyret har erfart redusert interesse og entusiasme for innsatsprisen over tid. Parallelt har forbundsstyret etablert en hederskveld på håndballtinget med sju nominasjonskategorier og pristildelinger. Med bakgrunn i dette har fondsstyret ut fra en helhetsvurdering besluttet å avslutte dette ene tiltaket i vår regi. Prosjektene i forbindelse med innsatsprisen 2019,2020 og 2021 ble fullført i tingperioden og sluttbeløp er utbetalt til Fjellhammer IL, Oppsal IL og Årdalstangen IL.

Tildelinger fra fondet i perioden
Søknad fra Bergen Håndball om økonomisk støtte fra Asbjørn Henriksens Fond til Håndballidrettens fremme. Fondsstyret har vurdert søknaden positivt ut fra Bergen Håndballs ambisjon om å være en klubb for hele Bergen.

Klubben arrangerer lokale og kostnadsfrie håndballskoler som er med på å skape rammer for en bedre fremtid for barn og unge. Fondsstyret har vurdert søknaden positivt spesielt sett i lys av at klubben allerede har vist ambisjon og gjennomføringsevne i sitt samarbeid med en annen særidrett og samtidig holdt et gjennomgående fokus på rekruttering til guttehåndballen gjennom flere typer aktiviteter. Leder av fondsstyret, Nina Britt Kramer, meldte seg inhabil og har ikke deltatt i søknadsbehandlingen.

Fondsstyret har i tingperioden gjennomført 9 ordinære styremøter. Utover nevnte saker har investeringsmuligheter naturlig vært tema på alle møter. Investeringene er gjort med forretningsmessige vurderinger, innenfor en forsvarlig og trygg måte i tråd med retnings-linjene for fondet. Midlene er plassert i fastrenteinnskudd i ulike banker og på konsernkonto i NIF for å ta ned den samlede risikoen.

Bergen, 7. mars 2025

Nina Britt Kramer /s/
Leder i Asbjørn Henriksens fond til håndballidrettens fremme

Norges Håndballforbund

K. Særrapporter

- Rapport fra dommerarbeidet
- Rapport fra Disiplinærutvalget
- Rapport fra Elitelisensnemnda

Rapport fra dommerarbeidet

Dommerarbeidet inngår i Seksjon for spill og trening. NHFs dommeransvarlig har det faglige ansvaret for å tilrettelegge i organisasjonen for dommersaker og koordinere aktivitetene for gruppeledere, dommerutviklere, samt utviklingsgrupper på det internasjonale og nasjonale elitenivået.

Dommergruppeledere danner fagteamet DGL, og møtes regelmessig til fagtreff og status-møter. Det er startet etterutdanning av NHF Dommerutvikler 3 for å være bedre rustet innen coaching og oppfølging. NHFs autoriserte tidtakere og delegater har hatt fagsamlinger gjennom perioden.

Sesongen 2024-25 har vært uten delegater på samtlige kamper i REMA 1000-ligaen, det har dog vært delegater på alle TV sendte kamper.

Det har i perioden vært endringer på dommergruppesammensetningene. Dette har også medført endringer på gruppeledere på de ulike gruppene.

Dommergruppene har i perioden vært ledet av:

Gruppe	Sesong	Gruppeleder
Internasjonal gruppe	Hele perioden	Per Morten Sødal Øyvind Togstad
Internasjonal rekrutt	2022-24	Andrè Hansen
Elite 1	2022-25	Svein Kvisle Øistein Pettersen (2024-25)
Elite 2	2022-25	Leif Bjarne Nilsen
Elite 3	2022-24	Steinar Martinsen
Prosjekt Elite/Elite Rekrutt	2022-25	Kjersti Arntsen og Erlend Aam
Trainee	2022-25	Ane Duun Strømsborg Marte Leveraas (2022-23 og 2024-25) Christian Ramberg (2023-24)

Norges Håndballforbund

NHF utviklingsansvarlig for dommerarbeid står for utdanning av dommere og dommer-utviklere på alle nivåer, samt organisering av fellestiltak i samarbeid med regionene. Det er av stor betydning at det regionale dommerarbeidet fungerer godt for å sikre kompetente dommere på alle nivåer i norsk håndball. Den regionale plattformen har i perioden blitt etablert og implementert i det regionale arbeidet.

Dommersiden står fortsatt i store utfordringer, og frafallet av regionale dommere er fortsatt for høyt. Det er satt inn KPI målinger på antall dommere per kamp i regionale serier for å se på antallet kamper uten to dommere. Her har regionene satt egne måltall det jobbes mot å oppnå.

På elitenivå er situasjonen akseptabel, men regionene har utfordringer med å beholde og utvikle dommere på og til alle nivåer som igjen fører til mindre rekruttering til NHFs serier.

Prioriterte områder

- Dommerarbeid i klubb
- Styrke samhandling med og på tvers av regionene
- Øke kompetansen på dommere og dommerutviklere på alle nivåer
- Rekruttere og følge opp dommere og dommerutviklere i klubber og region
- Utvikle flere kvalifiserte dommere og dommerutviklere til ungdoms- og seniorhåndballen på regionalt nivå
- Videreutvikle dommere, delegater og dommerutviklere til nasjonalt toppnivå og mot den internasjonale arenaen
- Norge skal være representert i alle kommende seniormesterskap
- Øke kvinneandelen dommerutviklere på øverste regionale nivå og i NHFs serier
- Norge dekker ikke de avtalte internasjonale dommerkvotene

Status

- Regionalt planverk for dommerarbeid er iverksatt
- All dommerutdanning revidert og digitalisert
- Antall kvinnelige dommere/dommerutviklere i NHF serier er økt
- Spørreundersøkelser for dommere i NHFs serier er gjennomført
- Forskning er påbegynt på dommersiden i samarbeid med NIH og NTNU (regionalt nivå)
- Endret gruppestrukturen på dommersiden

Norges Håndballforbund

Representasjon

- Øyvind Togstad er oppnevnt som medlem i EHFs dommerkomité
- Per Morten Sødal leder IHFs dommerkomité
- Jovana Dasic og Charlotte Husomanovic nominert som EHF-dommere i april 2024
- Mads Fremstad og Jørgen Jørstad nominert som EHF-dommere i august 2022 og IHF-dommere i august 2024
- Antonie Dale og Rebecca Røsberg Skjold nominert til YRP-dommere i juli 2024
- Antonie Dale og Rebecca Røsberg Skjold nominert som EHF beachdommere i oktober 2023
- Tim-Nicolai Ganz-Fjellvang nominert som EHF beachdelegat i juni 2023

2022				
Mesterskap	**Sted**	**Dommerpar**	**Delegat**	**Dommersjef**
U20 VM kvinner	Slovenia	Eskil Braseth Leif Sundet		Per Morten Sødal
U20 Ch. menn	Bulgaria		Øyvind Togstad	
U18-VM kvinner	Makedonia		Øyvind Togstad	Per Morten Sødal
Super Globe	Saudi Arabia			Per Morten Sødal
U18 EURO menn	Montenegro	Andreas Borge Magnus Nygren		
EURO kvinner	Slovenia, Makedonia og Montenegro	Eskil Braseth Leif Sundet	Øyvind Togstad	

2023				
Mesterskap	**Sted**	**Dommerpar**	**Delegat**	**Dommersjef**
VM for menn	Polen og Sverige	Håvard Kleven Lars Jørum	Øyvind Togstad	Per Morten Sødal
FINAL 4 menn	Tyskland	Håvard Kleven Lars Jørum	Øyvind Togstad	
U21 VM menn	Tyskland og Hellas	Eskil Braseth Leif Sundet	Øyvind Togstad	Per Morten Sødal
U19 EURO	Montenegro	Andreas Borge Magnus Nygren		Per Morten Sødal
U19 Ch. kvinner	Litauen		Øyvind Togstad	
Super Globe menn	Saudi Arabia	Håvard Kleven Lars Jørum	Per Morten Sødal	Per Morten Sødal
VM kvinner	Danmark, Norge og Sverige	Eskil Braseth Leif Sundet		Per Morten Sødal

Norges Håndballforbund

2024				
Mesterskap	**Sted**	**Dommerpar**	**Delegat**	**Dommersjef**
EURO menn	Tyskland	Håvard Kleven Lars Jørum	Øyvind Togstad	
FINAL 4 kvinner	Ungarn	Eskil Braseth Leif Sundet		
FINAL 4 menn	Tyskland		Øyvind Togstad	
U20 VM kvinner	Makedonia	Eskil Braseth Leif Sundet	Øyvind Togstad	Per Morten Sødal
OL	Frankrike	Håvard Kleven Lars Jørum	Øyvind Togstad	Per Morten Sødal
U18 VM kvinner	Kina	Mads Fremstad Jørgen Jørstad		Per Morten Sødal
U18 EURO	Montenegro	Andreas Borge Magnus Nygren		
EURO kvinner	Østerrike, Ungarn og Sveits	Eskil Braseth Leif Sundet	Øyvind Togstad	
EURO beach håndball	Bulgaria		Tim-Nicolai Ganz-Fjellvang	
EBT Finals	Frankrike	Antonie Dale Rebecca Røsberg Skjold		

2025				
Mesterskap	**Sted**	**Dommerpar**	**Delegat**	**Dommersjef**
VM for menn	Danmark, Kroatia og Norge	Håvard Kleven Lars Jørum	Øyvind Togstad	Per Morten Sødal

Norges Håndballforbund

Rapport fra Disiplinærutvalget (DiU)

Håndballtinget 2009 vedtok å opprette et disiplinærutvalg hvor både leder og medlemmer rekrutteres blant NHFs ansatte. Forbundsstyret oppnevnte følgende disiplinærutvalg for perioden 2022-25:

• Guro Brandtzæg	Leder	Region Innlandet
• Tom Erik Lindhjem	Medlem	Region Vest
• Ida Haugstad Stake	Medlem	Region Nord
• Line Witzøe	Medlem	NHF sentralt
• Julie Brodahl	Medlem	Region Sør-Vest
• Jan Ivar Lorentzen	Medlem	NHF sentralt

Begrunnelsen for opprettelsen av utvalget var at man ønsket et domsorgan som kunne behandle de mindre og mest «kurante» sakene på forholdsvis kort tid.

Disiplinærutvalget har i henhold til retningslinjene behandlet saker av følgende karakter:

- Disiplinærsaker med sanksjonsramme inntil tre kamper.

For tingperioden 2022-25 er følgende antall saker behandlet:

- Sesongen 2022-23: 14 saker
- Sesongen 2023-24: 24 saker
- Sesongen 2024-25: 11 saker (per 4. mars 2025)

Siste sak fra DiU er publisert 24. februar 2025.

4. mars 2025
På vegne av disiplinærutvalget,

Guro Brandtzæg /s/
Leder

Norges Håndballforbund

Rapport fra Elitelisensnemnda (ELN)

Elitelisensnemnda (ELN) har i tingperioden bestått av følgende personer:

- Leder Arne S. Modahl
- Medlem Tone Lilleng Fjærvoll
- Medlem Sven Erga
- Medlem Marte Leveraas
- Sekretariat fra GS Christian Sørensen

Forbundsstyret oppnevnte i juni 2022 Arne S. Modahl som leder og Tone Lilleng Fjærvoll, Sven Erga og Marte Leveraas som medlemmer for perioden frem til 2024. I 2024 ble medlemmene i ELN re-oppnevnt for ett år for å komme i takt med 3-års syklus for håndballtinget og valg av forbundsstyret.

GS er saksforbereder og innstiller til elitelisensnemnda, som behandler og tildeler elitelisens, samt vedtar iverksettelse av eventuelle sanksjoner gjennom lisensperioden.

I perioden har det vært tre tildelinger av elitelisens og kategori; våren 2022, våren 2023 og våren 2024, mens tildelingen våren 2025 vil ferdigstilles etter mottak av årsmøteprotokoll fra klubbene, dvs. i perioden april-juni. Etter utvidelsen av deltagende lag i de ulike seriene, er det nå 56 lag som inngår. Alle lagene rapporterer 3 ganger årlig; 1) per 31. desember innen 15. februar, 2) per 31. mars (frist for årsmøte) innen 20. april. og 3) per 30.juni innen 20. august. Alle lag som har fått forbedringspunkter, må omtale status for disse i rapporteringen. I tillegg blir lag i rød kategori fulgt opp med møter, annen dialog og rapportering etter ELNs bestemmelser.

Formålet med elitelisensordningen er å bidra til å utvikle en profesjonell, positiv og sunn utvikling og drift for klubbene som omfattes av ordningen. Reglementet for elitelisens har i tingperioden vært gjenstand for endringer; noen lettelser, noen klargjøringer og noen innskjerpelser. Forbundsstyret fatter vedtak om eventuelle endringer, slik at disse mottas av lagene innen 1. oktober året før iverksettelse. Gjeldene reglement offentliggjøres på NHFs hjemmesider.

I arbeidet ELN gjør overfor klubbene, må det presiseres at lagene er egne selvstendige juridiske enheter og dermed fullt ansvarlig for sine aktiviteter. ELN plasserer lagene i kategorier, kommenterer forbedringspunkter og henstiller lagene om å gjøre nødvendige tiltak. ELN kan på ingen måte beslutte hva hvert enkelt lag skal gjennomføre av tiltak..

For at hvert lag skal ha en oversikt over sin økonomiske utvikling, får lagene ved hver tildeling oversendt en oversikt med en del nøkkeltall for de siste 5 årene, som lagene kan benytte til egen innsikt, spesielt ved nedadgående tendenser.

2023 og 2024 har vært utfordrende år for lagenes økonomi. Noen profilerte lag har vært i medias og omgivelsenes søkelys pga. økonomiske forhold. En av disse toppklubbene slo seg konkurs før årsskiftet 2024-2025.

ELN kan ikke gå i detalj på oppfølgningen av klubben, men vil presisere at nemda over tid har hatt tett dialog med klubben og også gitt nemndas betraktninger på utviklingen og utfordringene i denne sammenheng.

NHF/GS, Norsk Topphåndball (NTH) og ELN er nå i arbeid med betydelige endringer i reglementet. En del områder som har vært viktige for klubbens styring og ledelse, vil bli fjernet eller forenklet. Et par områder som dekkes av andre regler, tas bort, mens styrings-verktøy for økonomi forsterkes. Endringenes formål er, i tillegg til å gi et insitament til forbedring, også ment å fremvise tydelige mulige økonomiske utviklingstrekk. Målet er å ha det nye reglementet ferdig til beslutning i forbundsstyret over sommeren 2025.

Kategoritildelingen for de tre foregående årene har vært som følger:

	2022		***2023***		***2024***	
Kategori	***Elite***	***1.divisjon***	***Elite***	***1.divisjon***	***Elite***	***1.divisjon***
Grønn	*17*	*10*	*14*	*10*	*11*	*9*
Gul (*)	*7*	*13*	*9*	*10*	*7*	*16*
Rød	*0*	*5*	*5*	*8*	*10*	*3*

**Noen av klubbene har blitt tildelt gul kategori utelukkende grunnet dispensasjon fra arenakravene.*

27. februar 2025
Elitelisensnemnda

Arne Sverre Modahl /s/
Leder

Tone Fjærvoll /s/
Medlem

Sven Erga /s/
Medlem

Marte Leveraas /s/
Medlem

Christian Sørensen /s/
NHF/GS

L. Generalsekretariatet

NHFs politiske organisering

HÅNDBALLTINGET

Forbundets høyeste myndighet

Håndballtinget avholdes hvert tredje år innen utgangen av mai måned

FORBUNDSSTYRET (FS)

Ledes av håndballpresidenten

NHF ledes og forpliktes av FS, som er NHFs høyeste myndighet mellom håndballtingene.

FORBUNDSRÅDET (FR)

Består av FS og styreleder fra hver av de 6 regioner

FR avholder minimum 2 møter årlig

Hver region har et eget regionstyre (RS) og avholder egne regionsting, som er deres høyeste myndighet

NHFs administrative organisering på Ullevaal

GENERALSEKRETÆR (GS)
Erik Langerud
Rapporterer til FS

NASJONAL LEDERGRUPPE

Ledes av generalsekretæren

Består av GS, daglig leder i hver av de 6 regioner, ass.gen.sek. og leder kontor som sekretariat

Ass.gen.sek.
Rune Nordhaug

LEDERGRUPPE ULLEVAAL

Ledes av ass.gen.sek

Består av ass.gen.sek., GS, avdelingsledere, nasjonal leder for anlegg og bærekraft, økonomisjef, personalsjef, landslagssjef senior og leder kontor som sekretariat

FELLESTJENESTER

Anlegg og bærekraft
Julie Indstad Hole
Christoffer M. Wernersen

IKT
Frode Asdal | Torleif Landa

Klubbhuset
Anders Eriksrud Bergan

Leder kontor
Lise H. Thorstensen

Ledelsesstøtte
Janne Tuven | Per Otto Furuseth (tom 31.03)

Personal
Ole Andreas Hansen | Maiken Tenold

Økonomi
Line Witzøe | Hege Westby Johansen
Linda Kristiansen | Fredrik S. Knutsen
Camilla Fevang

KONKURRANSE-AVDELINGEN

Stig Quille

Kamp, lov og reglement, lisens og overgang, elitelisens

SEKSJON FOR SPILL OG TRENING

Jeanette Nilsen

Utdanning og utvikling av fagstoff, dommere, beach håndball, teamadministrering av landslagene

KOMMERSIELL AVDELING

Kia Haftorn Otnes

Markedsføring og salg, media og kommunikasjon, arrangement

LANDSLAG

Erling Strand (fom 01.04)

LKS: Ole Gustav Gjekstad
LKB: Eskil B. Andreassen
LMS: Jonas Wille
LMB: Anders Pettersen

Senior- og yngrelandslag

Hver region har en daglig leder og en regional ledergruppe, samt egne seksjoner for de ulike arbeidsområdene

Norges Håndballforbund

4.2 Tingvalgte komiteer

4.2.1 Beretning fra lovkomiteen

Lovkomiteen har i perioden bestått av:

- Finn Ove Smith, leder
- Siri Langseth, medlem
- Erik Alver, medlem
- Hans Erik Stormoen, medlem
- Cecilie Langva, medlem

I inneværende tingperiode har lovkomiteen hatt møter som er avholdt som telefonmøte og kontakt med per e-post mv.

Arbeidet har i det vesentligste bestått i kontakt med generalsekretariatet hvor vi har blitt forelagt enkelte problemstillinger. Vi har videre gjennomgått regionenes tingforslag og avgitt uttalelse til regionsting, samt ved behov avgitt uttalelser også til regionene.

I tillegg har lovkomiteen virket som jury i forbindelse med Bring- og Lerøyserien, og har sammen med øvrige komiteer virket som juryer i forbindelse med sluttspill mv.

Vi har videre gjennomgått og kommentert alle forslag til endringer som behandles av årets ting.

3. mars 2025,
På vegne av lovkomiteen,

Finn Ove Smith /s/
Leder

4.2.2 Beretning fra sanksjonskomiteen

Sanksjonskomiteen har i tingperioden 2022-2025 bestått av:

- Einar Sparboe Lysnes — Leder
- Erik Øie — Medlem
- Julianne Sellgren — Medlem
- Dennis Oxaas — Medlem
- Ida Helene Braastad Balke — Medlem

Komiteen har i tingperioden (per 10. mars) behandlet 27 saker, hvilket i antall saker er på samme nivå som samme tidspunkt forrige tingperiode. Forrige tingperiode var preget av pandemien, og den reelle nedgangen de siste to tingperiodene også sees i sammenheng med at saker i økende grad er håndtert av DiU. Totalt sju av komiteens saker er anken videre til appellkomiteen, hvorav tre har endt med helt eller delvis frifinnelse.

Det er fortsatt slik at flere av sakene gjelder uakseptabel opptreden ovenfor kampens dommere. I denne tingperioden er åtte av sakene i denne kategorien. Man har likevel en opplevelse av at alvorlighetsgraden har gått noe ned. Som innberettet forrige tingperiode har det over tid vært en nedgang i saker som gjelder vold og/eller trusler. Denne tingperiode registrer vi ingen slike saker, hvilket må trekkes frem som svært positivt.

I starten av tingperioden avholdt komiteen møte per Teams for å bli kjent, samt diskutere arbeidsform og plattform. All saksbehandling i form av diskusjoner og dokumentutveksling foregår gjennom komiteen «Teams-rom» gjennom idrettskontorløsningen. Dette har vært effektiviserende og gir vårt interne arbeid bedre notoritet.

Det har ikke vært avholdt kompetansetiltak eller gjennomført fysiske møter for komiteens medlemmer. NHF bør tilstrebe at et seminar avholdes for komiteene i første del av neste tingperiode.

Tromsø, 10. mars 2025
På vegne av sanksjonskomiteen

Einar Sparboe Lysnes /s/

4.2.3 Beretning fra appellkomiteen

Appellkomiteen har i tingperioden bestått av:

- Lene Bergum Pettersson Leder
- Halvor Berg-Hanssen Medlem
- Astri Smedsrud Medlem
- Svein Sulland Medlem
- Christian Samuelsen Gjerstrøm Medlem

Appellkomiteens leder og medlemmer er geografisk plassert i Gjøvik, Oslo, Skien og Arendal.

Komitearbeidet har vært organisert ved at medlemmene har drøftet sakene per e-post og telefon/teams. Organiseringen av komitearbeidet har vært hensiktsmessig.

Det har ikke vært samlinger med øvrige komiteer eller administrasjonen i NHF denne perioden til tross for at dette har vært ønskelig fra komiteens medlemmer, da det ville vært svært nyttig rent faglig sett.

Appellkomiteen har per 5. mars 2025 behandlet 23 saker, noe som er samme mengde saker sammenlignet med forrige tingperiode. Blant de sakene som er behandlet i tingperioden er det sju saker som er anke på administrativt vedtak i NHF, sju saker som er anke på vedtak fattet av NHFs sanksjonskomite og åtte saker som er anke på vedtak fattet administrativt av regionene i Øst, Sør, Nord, Vest og Innlandet, samt én anke på vedtak fra NHFs elitelisens-nemnd. Av disse ble én tatt delvis til følge, fire saker ble tatt til følge, mens 18 saker ikke ble tatt til følge/anken forkastet.

Gjøvik, 5. mars 2025
På vegne av appellkomiteen,

Lene Bergum Pettersson /s/

4.2.4 Aktivitetsrapport fra kontrollkomiteen

Kontrollkomiteen har bestått av følgende medlemmer:

- Gry Nergård (leder)
- Kjell Walquist
- Kolbjørn Hole (trakk seg fra komiteen primo 2023 pga. familiære forhold)
- Anne Live Jensvoll
- Karin Hansen

Kontrollkomiteen har hatt sju ordinære møter i perioden. I møtene har generalsekretær/ administrasjon, representant fra forbundsstyret og revisor vært tilstede.

Det er avholdt ett ekstraordinært møte i komiteen med ovenfor nevnte representanter. Dette fant sted i 2023, og var knyttet til spørsmål om habilitet. Det ble sendt brev til forbundsstyret vedrørende regelverk, avtaleverk og praktisering av dette. Det ble også sendt informasjon til regionene om saken, ettersom saken hadde stort fokus i nasjonale medier.

Kontrollkomiteen deltok på NHFs ledermøter i 2023 og 2024.

Kontrollkomiteens beretning for regnskapsårene 2022 og 2023 foreligger under sak 5 – regnskap. Beretning for regnskapsåret 2024 vil bli lest opp på håndballtinget.

Sandvika 3. mars 2025

Gry Nergård /s/ Kjell Walquist /s/ Anne Live Jensvoll /s/

Karin Hansen /s/

4.2.5 Beretning fra valgkomiteen

Valgkomiteen har i perioden bestått av:

• Dorte Ørud Grindvoll	Leder	Region Innlandet
• Geir Floen	Medlem	Region Sør
• Svein Storjord	Medlem	Region Øst
• Henry Chau	Medlem	Region SørVest
• Lars Riis Ellingsen	Medlem	Region Vest
• Nina Britt Kramer	Medlem	Norsk Topphåndball
• Karin Tønder Knutsen	Medlem	Region Nord (ut 28.02.2025)

Valgkomiteen (VK) etablerte seg og startet arbeidet umiddelbart etter valget på håndballtinget 2022. VK samlet seg i juni 2022 for å bli kjent, sette seg inn i retningslinjer og lovverk og legge en plan for arbeidet i tingperioden. Valgkomiteen var representert på alle regionsting i 2023, og på årsmøte i Norsk Topphåndball (NTH). Komiteen har også deltatt på NHFs ledermøte både i Bodø (2023) og Bergen (2024), samt på møtet mellom forbundsstyret og regionene på Gardermoen (2024). I Bergen informerte vi kort om vårt arbeid og plan for dette.

Arbeidet med å kartlegge behov for kompetanse, ønske om gjenvalg og innspill på nye kandidater startet for fullt høsten 2024, der både forbundsstyret, regionstyrene og NTH har gitt innspill til valgkomiteen skriftlig. Alle regioner hadde innen utgangen av 2024 besøk på regionstyremøte fra medlem i VK.

Det er gjennomført både fysiske og digitale intervjuer. Totalt er det gjennomført i overkant av 30 intervjuer i perioden, i tillegg til kontakt og samtaler med komitéene og nye kandidater til disse. Vi har fått innspill på flere gode kandidater fra regionene og NTH, og det er også intervjuet andre kandidater. Valgkomiteen erfarer at det denne gangen har innkommet mange og gode forslag til nytt forbundsstyre.

Forbundsstyret (FS)
Alle sittende medlemmer er intervjuet og har tilkjennegitt sine syn på norsk håndballs strategiske planer, utviklingsområder, organisasjon, samarbeidsforhold, økonomi mm. Generalsekretær og ansattrepresentant er også intervjuet.

For forbundsstyret som team har valgkomiteen vektlagt innspill fra sittende forbundsstyre, NTH og regionstyrene som har vært tydelige på hva de mener er viktige kvaliteter og kompetanse for et samlet styre. Medlemmene samlet bør inneha kompetanse fra både bredde og topp i norsk håndball. Engasjement for økt inkludering og mangfold har vært tema og er vektlagt. I tillegg har valgkomiteen etterspurt økonomiforståelse, juridisk kompetanse, kontaktnett innen idrett og politikk, god forståelse for norsk håndballs organisasjon, styreerfaring, internasjonal erfaring, kunnskap om lokal frivillighet, anlegg og bærekraft, samt personlig engasjement og egnethet.

Valgkomiteen har hatt som mål at alle regioner og representanter fra topphåndballen skal være representert i forbundsstyret.

Det ble tidlig i perioden klart at vi denne gangen skulle innstille til ny presidentkandidat. Vi gikk bredt ut og ba om innspill, mange gode navn ble spilt inn og vi har vurdert mange gode kandidater. I tillegg til president var det flere av medlemmene i forbundsstyret som ikke ønsket gjenvalg. Det er naturlig å sikre en blanding av kontinuitet og fornyelse, og vi foreslår seks nye medlemmer til det nye styret. Samlet sett føler vi oss trygge på at det nye styret vil gjøre en solid og god jobb for videre utvikling av norsk håndball.

Tingvalgte komiteer
Den direkte kontakten med de tingvalgte komiteene har vært ivaretatt av enkeltmedlemmer i valgkomiteen gjennom e-post og telefonkontakt, i tillegg til kontakt i forbindelse med NHFs ledermøter. I komiteene har vi fått til en god fordeling mellom nye og godt etablerte komite-medlemmer, men vi ser at det har vært utfordrende å få inn innspill på nye kandidater til de tingvalgte komiteene.

Medlem av valgkomiteen Karin Tønder Knutsen ble 28. februar 2025 meldt som kandidat til forbundsstyret av Region Nord. Hun takket ja til å være kandidat og gikk dermed umiddelbart ut av valgkomiteen slik lovverket tilsier.

Kjønns- og aldersfordelingen i forbundsstyret og i kjønnsbalansen i de tingvalgte komiteer er i henhold til idrettens lover og normer.

Vi ønsker å takke alle som velvillig har stilt opp.

Toten, 6. mars 2025
På vegne av valgkomiteen,

Dorte Ørud Grindvoll /s/

Norges
Håndballforbund

SAK 05

REGNSKAP

SAK 5 REGNSKAP

5.1.1 Styrets årsberetning for 2022

Lokalisering
Norges Håndballforbunds sentraladministrasjon er lokalisert på Ullevaal Stadion, Oslo.

Formålet
Norges Håndballforbund (NHF) skal utbre og lede håndballidretten i Norge, og å representere idretten internasjonalt.

Visjonen
Norsk håndball skal oppleves som en energisk og utviklende trenings- og kampaktivitet der spillere, dommere, trenere, ledere og foreldre deltar aktivt, og kampene følges av et entusiastisk publikum og engasjerte medier.

Norges Håndballforbunds visjon: Håndball for alle!

Verdiene
I håndball er våre felles verdier:

- Begeistring
- Innsatsvilje
- Respekt
- Fair play

Samfunnsoppdraget
Norsk håndball har som en viktig oppgave å være en pådriver for idrett og fysisk aktivitet i samfunnet. Norsk håndball skal også være en samfunnsaktør som tar hensyn til natur, klima og miljø.

Internasjonalt har NHF en internasjonal posisjon som gir mulighet til å påvirke de internasjonale håndballorganisasjonene og det verdigrunnlaget som styrer internasjonal håndball. Norsk idrett har også mulighet til å bidra i utviklingen av idrett og samfunn i andre deler av verden.

- NHF skal være det særforbundet som har størst tillit i befolkningen
- NHF skal være representativ for mangfoldet i befolkningen på og utenfor banen
- NHF skal stå for likestilling og likeverd i enhver sammenheng

Norsk håndball – korona
Året 2022 var i vesentlig grad mindre preget av Covid-19 enn de to foregående årene. Med unntak av starten på året, har det ikke vært aktivitetsmessige begrensninger i 2022. Covid-19 har allikevel hatt en ikke ubetydelig økonomisk påvirkning gjennom 2022.

Dette gjelder ikke minst i forbindelse med kostnadskrevende smittevernsregimer knyttet til vår internasjonale aktivitet.

Videre har det i 2022 vært et stort fokus på å snu det frafallet som vi så gjennom pandemiens to hardeste år. Det har derfor vært et høyere aktivitetsnivå fra våren 2022 og gjennom resten av året, enn hva som har vært normalen.

Økonomi, fortsatt drift og framtidig utvikling
NHF hadde samlede driftsinntekter på 209 186 mill. i 2022. Dette er en økning på 15 775 mill. i forhold til forrige år, og kommer som følge av høyere aktivitet etter to år preget av Covid-19.

NHFs totale årsregnskap for 2022 ga et underskudd på 9 236 mill. inkludert regnskap for Asbjørn Henriksens Fond til Håndballidrettens fremme (egenkapital med selvpålagte restriksjoner). Det ordinære driftsunderskuddet er på 10 423 mill., som i all hovedsak kan henvises til ovennevnte punkter.

NHF har en egenkapital til disposisjon (annen egenkapital) på 60 207 mill. som skaper trygghet for eventuelle vanskelige økonomiske perioder. Egenkapital med selvpålagte restriksjoner (fond) utgjør 35 141 mill. (Egenkapitalens størrelse er etter disponering av underskudd i 2022.)

Forbundsstyret har oppnevnt et eget styre for Asbjørn Henriksens Fond til Håndballidrettens fremme. Fondet utgjør per 31. desember 2022 35 141 mill. Fondet hadde i 2022 finans-inntekter på 0 470 mill.

De viktigste og sentrale risikoforholdene for NHF er knyttet til inntektssiden med hensyn til framtidige salgs- og sponsorinntekter, medlemsbaserte lisensinntekter, offentlige tilskudd og antall medlemskap i klubber tilknyttet NHF. På kostnadssiden er risikoforholdene knyttet til aktivitet, organisasjon, samt markeds- og arrangementskostnader.

Forbundsstyret bekrefter at det er grunnlag for fortsatt drift, og årsregnskapet er avlagt under denne forutsetningen, jfr. regnskapslovens § 3-3.

Organisasjonen
De kommersielle inntektene er av stor betydning både for å opprettholde kvalitet i aktivitets-tilbudet og for å holde deltakerkostnadene lavest mulig. Dette ved at landslagene i det alt vesentlige er finansiert gjennom kommersielle inntekter.

I den sentrale organisasjonen er det derfor kontinuerlig stor arbeidsinnsats omkring oppfølging av eksisterende samarbeidsavtaler, nysalg og reforhandling av eksisterende sentrale avtaler avhengig av aktuelle avtaleperioder.

Gjennom strategiplanen vedtatt på Håndballtinget i 2022, har NHF løftet bærekraftsarbeidet til et tydeligere fokusert område. Gjeldende strategiplan for norsk håndball er organisert med bakgrunn i 5 prioriterte bærekraftsmål, som forplikter norsk håndball i årene som kommer. Som et ledd i bærekraftsarbeidet har NHF sammen med Norges Idrettshøgskole gitt et studietilbud til administrative ledere sentralt og regionalt, knyttet til studiet Idrett og bærekraft.

Håndballtinget i 2022 stadfestet videre på nytt gjennom den nye Strategiplanen at fokus og innsats ut mot klubbene fortsatt er det viktigste arbeidsområdet i perioden 2022-25.

Innenfor IKT-området har NHFs digitale systemløsninger fortsatt hatt høy prioritet. Dette har bl.a. resultert i ytterligere tilførsel av håndballfaglig innhold, og forbedret brukeropplevelse for organisasjonens medlemmer. Innenfor samme område har NHF sentralt og regionalt fortsatt innsatsen for å øke sin digitale kompetanse. Ikke minst gjelder dette utvikling og bruk av digitale møteplasser til både utdanning og informasjon.

Som et ledd i det å skape større engasjement og oppmerksomhet rundt håndballen i sin helhet, har NHF inngått en samarbeidsavtale med strømmeselskapet My Game (som et separat ledd i media-avtalen med TV2). Strømming av ungdomsidrett har skapt et stort engasjement både innenfor og utenfor norsk idrett, uavhengig av hvem og hvordan det strømmes. I skrivende stund pågår det nå et arbeid i norsk idrett, hvor NHF deltar, hvor målsettingen er å ta fram god dokumentasjon på hvordan strømming kan gjennomføres i trygge og sikre rammer. Alternativet er at strømming i sin helhet forbys.

Forbundsstyret har siste året opprettholdt fokus på å holde et høyt aktivitetsnivå for å ta igjen tapt terreng etter pandemien. Dette har bl.a. innebåret at aktivitet har vært prioritert framfor regnskapsmessig balanse.

Internasjonalt har 2022 vært et tilnærmet normalår. Sportslig ble året 2022 avsluttet med at Håndballjentene tok gull i EM i Danmark.

NHF er representert i flere styrer, komiteer og utvalg bl.a.:

- Bente Aksnes er medlem av styret i EHF.
- Tonje S. Jelstad er én av tre koordinatorer for Handball Forum of Europe (HFE).
- Øyvind Togstad er medlem i TRC og ansvarlig for elitedommerne og -delegatene i EHF.
- Per Morten Sødal er leder av IHFs dommerkomite.

President, visepresidenter og generalsekretær har representert NHF i sammenheng med EHFs og IHFs møter og kongresser.

Norges Håndballforbund

Alle organisasjonsledd arbeider kontinuerlig med å ytterligere styrke *vi-følelsen*. Dette gjøres blant annet gjennom økt fokus på samarbeid over de organisatoriske grensene mellom NHFs regioner og sentralleddet, og er et viktig ansvar som tillegges den nasjonale ledergruppen.

I 2022 hadde NHF en oppgang i lisensierte og aktivitet etter to år med pandemidrevet nedgang. Det er imidlertid fortsatt en vei å gå før vi er tilbake på samme nivå som før pandemien.

Åpenhetsloven
NHF er, basert på sin omsetning og antall ansatte, definert som en større virksomhet og er som følge av dette underlagt «Lov om åpenhet og arbeid med grunnleggende menneskerettigheter og anstendige arbeidsforhold (Åpenhetsloven).

NHF vil besørge at det jevnlig utføres aktsomhetsvurderinger i henhold til lovens § 4. NHF vil videre innen 30. juni hvert år offentliggjøre en redegjørelse på sin hjemmeside i henhold til lovens § 5.

Arbeidsmiljø og personale
Arbeidsmiljøet oppleves positivt med lite sykefravær. Sykefraværsprosenten i 2022 var 2,6 %. Det antas at det svært lave tallet delvis skyldes pandemien, utstrakt bruk av hjemme-kontor, samt stengt kontor i forbindelse med ombygging med dertil lavere rapportering av kortvarig sykdom. NHF har ikke hatt arbeidsulykker i løpet av året. Forbundsstyret ønsker å rette en stor takk til de ansatte for godt utført arbeid og stor arbeidsinnsats i perioden.

Likestilling
NHF har som mål å være en arbeidsplass der det råder full likestilling mellom kvinner og menn. Ledelsen har i sin policy innarbeidet forholdet rundt likestilling som tar sikte på at det ikke forekommer forskjellsbehandling grunnet kjønn i saker som for eksempel lønn, avansement og rekruttering. Målene er nedfelt i NHFs strategiplan godkjent av håndballtinget i 2022.

NHF har tradisjonelt rekruttert fra miljøer hvor antall kvinner og menn er jevnt representert. Av NHFs totalt 48 sentralt ansatte (inkludert heltidspresident), er 24 kvinner og 24 menn. Samlet antall årsverk er 46,75. I tillegg har NHF engasjert 27 landslagstrenere som utgjør 14,50 årsverk.

Totalt for alle grupper er 75 ansatte og 61,25 årsverk. Dette er fordelt på 32 kvinner og 43 menn. Herav 22 deltidsansatte hvorav 5 kvinner og 17 menn. Antall uker foreldrepermisjon er 49, samtlige benyttet av menn.

Av forbundsstyrets 11 representanter er 7 kvinner. Ett av styremedlemmene er valgt av de ansatte, og har fullverdig styreansvar i alle saker.

Lønnsforskjeller på ulike stillingsnivåer

Lønnsgruppe 1-4

19 personer hvorav 14 kvinner og 5 menn. Gjennomsnittslønn er 598 051 kroner.
Menn: 596 163 kroner og kvinner 598 725 kroner.

Lønnsgruppe 5

26 personer hvorav 10 kvinner og 16 menn. Gjennomsnittslønn er 868 331 kroner.
Menn: 903 796 kroner og kvinner: 811 586 kroner.

Den totale lønnsmassen utgjør 33 299 570 kroner hvorav lønnsmasse kvinner er 15 778 012 kroner og lønnsmasse menn 17 521 558 kroner.

Antall ansatte på ufrivillig deltid

Ingen.

Styreansvarsforsikring

NHF *har* tegnet forsikring for styrets medlemmer og generalsekretær for deres mulige ansvar overfor foretaket og tredjepersoner.

Miljø

NHF sin virksomhet forårsaker en begrenset forurensning av det ytre miljø utover det organisasjonens reisevirksomhet måtte forårsake.

Sportslig

Seniorlandslagene i 2022

Håndballgutta (LMS)

Håndballgutta (LMS) spilte EM i Slovakia/Ungarn 13.-29. januar og endte på femte plass etter å ha slått Island i den viktige kampen om femteplassen, noe som ga direkte kvalifisering til VM 23. I mars hadde Christian Berge sin siste samling med LMS med Golden League i Danmark. I oktober hadde Jonas Wille sin første samling som hovedtrener i EM-kvalifiseringskampene for EHF EURO 2024 mot Slovakia hjemme og Finland borte som endte med full pott.

LMR

Rekruttgutta (LMR) hadde totalt fire samlinger i 2022. De har spilt treningskamp mot Kolstad i Trondheim, og fire kamper mot Sverige i Oslo og Kungsbacka. I tillegg har de hatt en ren treningssamling i Sandefjord. En god arena for våre fremtidige seniorlandslagsspillere.

Håndballjentene (LKS)

Håndballjentene (LKS) deltok i EM i Slovenia, Nord-Makedonia og Montenegro i november 2022, og endte denne gang også på toppen av pallen etter nok en spennende finale mot Danmark. Vi gratulerer med EM-gull! Henny Reistad ble kåret til EMs MVP (most valuable player), Henny og Stine B. Oftedal kom på EMs All-star Team og Nora Mørk ble EMs toppscorer. Med EM-seieren er jentene direkte kvalifisert til OL i Paris og EM i Sveits, Ungarn og Østerrike i 2024. Laget hadde totalt 64 samlingsdager (inkludert reiser og mesterskap) i 2022.

LKR

Rekruttjentene (LKR) har hatt flere samlinger i løpet av 2022. De har spilt treningskamper mot blant annet Polen A og Nord-Makedonia A, i tillegg til å delta i Cheb turneringen i Tsjekkia med tre kamper. Veldig nyttige kamper som gir gode referanser for fremtidige A-spillere. I tillegg har de hatt treningssamling i Oslo i april og i juni i Sandefjord i forbindelsen med Topphåndballseminaret. Rekruttlandslaget er en svært viktig arena for våre unge og lovende.

Rullestollandslaget

Sommeren 2022 startet rullestollandslaget opp. De hadde tre samlinger og deltok i et kombinert EM/VM i Portugal 17.-20. november. Her tok laget med seg en overraskende, men velfortjent bronsemedalje hjem etter seier mot India i bronsefinalen. Kampen ble svært spennende og laget sikret 7m konkurranse med en utligning fem sekunder før full tid. Her ble målvakt Steinar Veda en viktig bidragsyter med sine tre redninger. Norge fikk også en spiller med på All-Star teamet, Thor-Erik Strand.

Beach landslagene i 2022

Beachjentene (LKB) og Beachgutta (LMB) deltok i Beach-VM fra 21.-26. juni 2022 i Hellas. LMB endte på åttende plass i sitt første VM noensinne. LKB endte på 11. plass. LKB spilte også World games fra 7.-17. juli i Birmingham USA. Her spilte de seg helt til finalen hvor Tyskland ble hakket for sterke i en jevn finale. Sterk sølvmedalje av LKB.

Første år med yngrelandslag ble gjennomført i 2022. Det ble spilt EM i Praha fra 7.-11. juli. LKB06 fikk en fin sjuende plass og LMB06 endte på en tiende plass. Deltakelsen ga mye god erfaring, og det er viktig for beachhåndballen i Norge at yngrelandslagene er i gang.

Yngrelandslagene i 2022

LK06

Jentelandslaget spilte sin første turnering i European Open i Gøteborg 4.-9. juli. Jentene fikk god erfaring og spilte bronsefinalen foran mange tilskuere i Scandinavium. Her tapte de for Frankrike. Høsten 2022 har det også vært jobbet mye inn mot 2007-årgangen, både regionalt og ikke minst gjennom en storsamling hvor 45 spillere var samlet til samling i fire dager sammen med guttesiden.

LK04
Ungdomsjentene deltok i VM i Nord-Makedonia 20. juli til 10. august. Her fikk jentene en fin niende plass. Her fikk de erfaring med sju meter konkurranse for å avgjøre kampen mot Kroatia, som var avgjørende for å spille om niende plassen. En flott erfaring å bygge videre på.

LK02
Juniorjentene deltok i VM i Slovenia 20. juni – 3. juli. Her spilte de seg helt frem til finalen og slo Ungarn 31-29 i en spennende kamp. Det var overraskende at de slo Ungarn som de opp gjennom hele ungdomsperioden har slitt med. Jentene gikk ubeseiret gjennom mesterskapet, kun poengtap mot Frankrike. Laget utviklet seg veldig bra etter et litt tungt EM i 2021.

LM06
Guttelandslagets trenerteam har vært gjennom et stort arbeid med å identifisere spillere, primært 2006-årgangen, og på slutten av året hadde de en storsamling med 45 spillere født i 2007 sammen med jentesiden. LM06 har først mesterskap neste år, men har spilt kamper mot Frankrike, Ungarn og Polen, som har gitt gode erfaringer internasjonalt man bygger videre på i utviklingsarbeidet.

LM04
Ungdomsgutta deltok i EM i Montenegro 2.-14. juli. Her tok laget en viktig sjuende plass som kvalifiserte laget til neste års VM. Laget er i gang med å prioritere identifiseringen av 2005-årgangen, da den årgangen har lidd mye under koronapandemien.

LM02
Juniorgutta deltok i EM i Portugal og her kom laget på 15. plass. Det gjorde at laget måtte ut i kvalifiseringskamper for neste års VM. Kvalifiseringskampene spilles i 2023.

Dommere og delegater
Internasjonalt
NHF hadde i 2022 to IHF dommerpar, et EHF dommerpar, et EHF YR par og seks delegater. På dommersiden har NHF én EHF lektor og én IHF lektor.

Håvard Kleven og Lars Jørum deltok i EM for menn i Slovakia/Ungarn og Øyvind Togstad som delegat.

Eskil Braseth og Leif A. Sundet deltok i U20 VM kvinner i Slovenia og VM for kvinner i Slovenia/Nord Makedonia og Montenegro i tillegg til Øyvind Togstad og Per Morten Sødal som delegater.

Magnus Muri Nygren og Andreas Daviknes Borge deltok i U18 EM menn i Montenegro. Jens Førsund og Valton Hoxha i EYOF i Slovakia.

Internasjonale tillitsverv Per Morten Sødal IHF dommersjef og Øyvind Togstad medlem av EHFs dommerkomite.

Nasjonalt

Regionalt ser man fortsatt store utfordringer med antall dommere. Dommersiden har jobbet og jobber fortsatt med tiltak for å etterfylle det store frafallet regionalt, og rekrutteringen til de øverste nivåene er mangelfull.

Arbeidet rundt oppfølging og utvikling har høyeste prioritet i tillegg til styrkebasert ledelse, og fokuset er rettet mot å få gjennomført kampene på alle nivåer med kompetente dommere. Organisering av dommerarbeidet her er godt i gang. Det er behov for ytterlig vurdering av organisering inn mot 2030 gjennom enkelte tiltak profesjonaliseringsprosjektet har pekt ut.

Prosessen med dommerkurs i e-læringens portalen er snart sluttført. Dommer- og dommerutviklerkurs holdes via denne plattformen. Regionene og sentralleddet samarbeider for øvrig godt med dommermateriell, utvikling og tiltak.

Årsresultat og disponering

Styret foreslår følgende disponering av årsresultatet for Norges Håndballforbund (alle tall i hele tusen):

Egenkapital med selvpålagte restriksjoner	
Årsresultat Asbjørn Henriksens fond økes	381
Egenkapital	
Annen egenkapital reduseres	9.617
Sum disponeringer	9.236

	31.12.2021	***Uttak 2022***	***Disponering 2022***	***31.12.2022***
Egenkapital med internt pålagte restriksjoner				
Fond	34.760		381	35.141
Annen egenkapital	69.824		-9.617	60.207
Sum egenkapital	104.584		-9.236	95.348

Norges Håndballforbund

5.1.2 Resultatregnskap for 2022

Alle tall i 1.000

	note	2022	2021
DRIFTSINNTEKTER			
Salgs og sponsorinntekter		86 805	77 743
Offentlige tilskudd	2	40 149	42 854
Organisasjonsinntekter		78 497	69 510
Andre inntekter		3 735	3 304
SUM DRIFTSINNTEKTER	3	**209 186**	**193 411**
DRIFTSKOSTNADER			
Varekostnad		901	213
Lønn og annen godtgjørelse	4,5	78 999	78 240
Tilskudd organisasjon		21 964	17 191
Andre driftskostnader	6	116 367	91 919
Avskrivninger	7	1 378	1 172
SUM DRIFTSKOSTNADER	3	**219 609**	**188 735**
DRIFTSRESULTAT		**-10 423**	**4 676**
FINANSPOSTER			
Finansinntekt	3	1 274	1 415
Finanskostnad	3	87	52
SUM FINANSPOSTER		**1 187**	**1 363**
ÅRSRESULTAT		**-9 236**	**6 039**
Som disponeres			
Egenkapital med selvpålagte restriksjoner			
Asbjørn Henriksens Fond	8	-381	
Annen egenkapital	8	9 617	
Sum disponeringer		**9 236**	

Norges Håndballforbund

5.1.3 Balanse per 31.12.2022

Alle tall i 1.000

EIENDELER		2022	2021
ANLEGGSMIDLER	**Note**		
Håndballstatuer	7	890	890
Aksjer	8	144	144
IT-investeringer mv.	7	3 662	3 613
Varige driftsmidler	7	1 631	82
SUM ANLEGGSMIDLER		**6 327**	**4 729**
OMLØPSMIDLER			
Lagerbeholdning	9	490	414
Kundefordringer	10	45 145	31 457
Fordring NIF - konsernkonto	11	77 473	112 576
Periodisert kostnad/Påløpen inntekt	12	27 891	17 998
Bankinnskudd	8	32 298	33 187
SUM OMLØPSMIDLER		**183 297**	**195 632**
SUM EIENDELER		**189 624**	**200 361**
GJELD OG EGENKAPITAL			
EGENKAPITAL			
Annen egenkapital		60 207	69 824
Egenkapital med selvpålagte restriksjoner		35 141	34 760
SUM EGENKAPITAL	13	**95 348**	**104 584**
KORTSIKTIG GJELD			
Leverandører		13 279	19 424
Periodisert inntekt	12	49 743	41 171
Påløpte kostnader	12	2 966	6 920
Skyldig ferielønn		10 833	9 959
Skyldig off. avgifter	11	17 455	18 303
SUM KORTSIKTIG GJELD		**94 276**	**95 777**
SUM GJELD OG EGENKAPITAL		**189 624**	**200 361**

Norges Håndballforbund

5.1.4 Noter for 2022

(Alle tall i 1 000)

Note 1 - Regnskapsprinsipper

Årsregnskapet er satt opp i samsvar med regnskapsloven.

Hovedregel for vurdering og klassifisering av eiendeler og gjeld
Eiendeler bestemt til varig eie eller bruk er klassifisert som anleggsmidler. Andre eiendeler er klassifisert som omløpsmidler. Fordringer som skal tilbakebetales innen et år er uansett klassifisert som omløpsmidler. Ved klassifisering av kortsiktig og langsiktig gjeld er tilsvarende kriterier lagt til grunn.

Anleggsmidler vurderes til anskaffelseskost, men nedskrives til virkelig verdi når verdifallet forventes ikke å være forbigående. Anleggsmidler med begrenset økonomisk levetid avskrives planmessig.

Omløpsmidler vurderes til laveste av anskaffelseskost og virkelig verdi. Kortsiktig gjeld balanseføres til nominelt mottatt beløp på etableringstidspunktet.

Fordringer
Kundefordringer og andre fordringer oppføres til pålydende etter fradrag for avsetning til forventet tap. Avsetning til tap gjøres på grunnlag av en individuell vurdering av de enkelte fordringene. I tillegg gjøres det for øvrige kundefordringer en uspesifisert avsetning for å dekke antatt tap.

Fondsregnskap
NHF etablerte et eget fond - Asbjørn Henriksens Fond til Håndballidrettens fremme - på Forbundstinget i 2005. Forbundsstyret oppnevner et eget fondsstyre som forvalter midlene.
Fondet fører eget regnskap som blir inkludert i NHFs totalregnskap.

Periodiseringsprinsipper i regnskapet
Sponsorinntekter periodiseres over kontraktsperioden. Se også note 12.
Offentlige tilskudd bevilges og inntektsføres i kalenderåret.
Organisasjonsinntekter, som inntekt fra lisens og startkontingent periodiseres.

Kostnader blir periodisert til den perioden de er påløpt.

Kontantstrømoppstilling
Kontantstrømoppstillingen er utarbeidet etter den indirekte metode. Kontanter og kontantekvivalenter omfatter kontanter, bankinnskudd og andre kortsiktige, likvide plasseringer.

Note 2 - Offentlige tilskudd

Norges Håndballforbund mottar hvert år spillemidler og overgangsmidler fra NIF.
Midlene er disponert etter retningslinjer gitt av NIF og Kulturdepartementet.

	2 022	2 021
Tilskudd fra NIF Post 2	11 103	13 210
Tilskudd fra NIF Post 3	14 286	12 254
MVA-kompensasjon	7 169	8 358
Olympiatoppen	5 410	8 409
UDI	463	520
IMDI	500	
Annet	1 218	103
Sum offentlige tilskudd	**40 149**	**42 854**

MVA-kompensasjon for 2021 er bokført som offentlig tilskudd.
Beløpet for 2022 er ikke kjent og det er derfor ikke foretatt noen periodisering av mva refusjon dette året.

Note 3 - Aktivitetsregnskap - Poster som er sammenslått

Nedenfor følger NHFs regnskap fordelt på de ulike aktiviteter;

	Spill og trening	Landslag	Organisasjon	Marked	Total ordinær drift	Totalt
Inntekter	5 664	6 092	108 069	89 361	209 186	209 186
Utgifter	29 844	57 060	73 283	59 422	219 609	219 609
Resultat	-24 180	-50 968	34 786	29 939	-10 423	-10 423

Finansinntekter	**2022**	**2021**
Renter av bankinnskudd	805	1 032
Annen finansinntekt inkl. valuta		24
Annen finanskostnad inkl. valuta	87	
Sum finansinntekter	**718**	**1 056**

Finansinntekter fond		
Renter av bankinnskudd	470	285
Annen finans	0	74
Sum finansinntekter fond	**470**	**359**

Annen finanskostnad	
Valutatap, Renter og gebyrer	52

Norges Håndballforbund

Note 4 - Lønnskostnader, antall ansatte, godtgjørelser, lån til ansatte m.v

Lønnskostnader og annen godtgjørelse	2022	2021
Lønninger fast ansatte	40 442	40 367
Lønninger midlertidige ansatte/tapt arbeidsfortjeneste valgte	7 960	9 024
Pensjonskostnader	2 753	2 725
Arbeidsgiveravgift og andre sosiale ytelser	17 607	15 571
Spillerhonorarer/bonus	8 348	8 711
Godtgjørelse til styret	938	916
Andre ytelser	951	926
Sum	**78 999**	**78 240**

Gjennomsnittlig antall årsverk	61	58

Ytelser til ledende personer	General sekretær	President
Lønn	1709	1421
Andre godtgjørelser	147	144
Innbetalt til pensjonsordning	102	82

Revisor

Kostnadsført revisjonshonorar for 2022 utgjør tkr 220 i tillegg er det kostnadsført tkr 57 i bistand. Revisjonskostnader er netto etter forholdsmessig fradrag for mva.

Note 5 - Pensjonskostnader og -forpliktelser

Forbundets eksisterende pensjonsordninger tilfredsstiller kravene i lov om obligatorisk tjenestepensjon.

Forbundets ytelsespensjon er avviklet pr. 31.12.18

Forbundet har etablert en innskuddsbasert pensjonsordning for sine ansatte. Forbundet betaler faste bidrag til et forsikringsselskap. Alle ansatte omfattes av ordningen.

Innskuddspensjon har i tillegg forsikringsdekning med hensyn til uføre, barne- og etterlattepensjon.

NHF har også en AFP avtale for alle sine ansatte.

NHF byttet pensjonsleverandør fra Storebrand til Gjensidige i 2022

Note 6 - Leiekostnader og andre forpliktelser

NHF har leieavtale med Ullevaal stadion AS fra 1. mars 2010.
Total leiekostnad for 2022 utgjør tkr 2.653.

Note 7 - IT Investeringer og varige driftsmidler

IT Investeringer

	IT
Anskaffelseskost 01.01.2022	28 708
Tilgang	1 227
Avgang	
Anskaffelseskost 31.12.2022	29 935
Akkumulerte avskrivninger 31.12.2022	26 272
Balanseført verdi 31.12.2022	3 663
Økonomisk levetid	3 år
Årets ordinære avskrivninger	1 178

Varige driftsmidler

Anskaffelseskost 01.01.2022	6 030
Tilgang	1 749
Avgang	
Anskaffelseskost 31.12.22	7 779
Akkumulerte avskrivninger 31.12.2022	6 148
Balanseført 31.12.2022	1 631
Økonomisk levetid 3/5 år	
Årets ordinære avskrivninger	200

Håndballstatuer

Investering i 2 stk. håndballstatuer av kunstneren Knut Steen

2010 Total pris 64.000,- Euro, tkr 522
2019 Tillegg for sokkel og ferdigstillelse arm tkr 205
2021Endelig ferdigstillelse og frakt tkr 163

Balanseført 31.12.2022	890

Note 8 - Fondsmidler

NHFs fond, Asbjørn Henriksens Fond til Håndballidrettens fremme, utgjør tkr. 35.141.

	Markedsverdi	2022	2021
Fondet består av:			
Bankinnskudd		353	76
Aksjer - Gjensidige	625	144	144
Fastrenteinnskudd		34 576	34 401
Mellomregning med NHF drift		68	139
Total kapital		35 141	34 760

Fondets resultat:		
Avskrivninger		
Honorarer/Reisekostnader	89	
Sum kostnader	89	0
Avkastning på midler	470	309
Årsresultat	**381**	**309**

Avkastning på bankinnskudd inntektsføres fortløpende.

Note 9 - Lagerbeholdning

	2022	2021
Lager av håndballfaglig materiell mv.	490	414
Annet lager		
Sum lagerbeholdning	490	414

Note 10 - Kundefordringer

Kundefordringer er vurdert til pålydende med fradrag for avsetning til tap på fordringer med tkr 1500 i 2022. Avsetningen var tkr 1500 i 2022. Årets kostnadsførte tap er tkr 0.

Note 11 - Fordring NIF - konsernkonto/Bankinnskudd

NHF er deltager i konsernkontoordningen i Sparebank1 Østlandet administrert av Norges idrettsforbund og olympiske og paralympiske komité (NIF). Deltagerne i konsernkontoordningen er overfor banken solidarisk for riktig oppfyllelse av samtlige forpliktelser som følger av eller måtte oppstå i anledning av konsernkontoordningen. Banken har rett til å motregne i konti utenfor konsernkonto-ordningen, som deltageren til enhver tid har i banken, ethvert krav banken måtte ha mot deltagerne og de øvrige partene i kontosystemet.

Bundne skattetrekksmidler utgjør tkr 9.018 pr. 31.12.22

Note 13 - Egenkapital

	31.12.2021	Årets uttak	Årets disponering	31.12.2022
Egenkapital med selvpålagte restriksjoner				
Fond	**34 760**		**381**	**35 141**
Annen egenkapital	**69 824**		**-9 617**	**60 207**

Egenkapital med selvpålagte restriksjoner kan disponeres av styret i Asbjørn Henriksens fond.
Annen egenkapital er fritt disponibelt.

Norges Håndballforbund

20. april 2023

Styrets årsberetning og regnskap med noter for 2022 er signert elektronisk av samtlige

Kåre Geir Lio
President

Ingrid Blindheim
1. visepresident

Øyvind Indrebø
2. visepresident

Siv Sødal
Styremedlem

Hanne Hogness
Styremedlem

Jarl Martin Møller
Styremedlem

Nora Kaalstad
Styremedlem

Christian Berven
Styremedlem

Tine Austvoll Jensen Fornell
Styremedlem

Renate Larsen
Styremedlem

Ragnhild Oulie Bruland
Styremedlem valgt av de ansatte

Erik Langerud
Generalsekretær

5.1.5 Kontantstrømanalyse for 2022

		2022	2021
Kontantstrøm fra operasjonelle aktiviteter			
Årsresultat		-9 236	6 039
Endring varelager		-76	-236
Endring i kundefordringer		-13 688	-13 821
Endring i leverandørgjeld		-6 145	3 589
Endring i andre tidsavgrensningsposter		-5 249	29 305
Netto kontantstrøm fra operasjonelle aktiviteter	A	**-34 394**	**24 876**
Kontantstrømmer fra finansieringsaktiviteter			
Endring NIF konsernkonto		35 103	-21 324
Endring pensjonsforpliktelse			
Netto kontantstrøm fra finansieringsaktiviteter	B	35 103	-21 324
Kontantstrømmer til investeringer i anleggsmidler			
Endring investert i driftsmidler		-1 549	56
Endring investert i IT investeringer og biler, netto		-49	-267
Netto kontantstrøm til investering i anleggsmidler	C	**-1 598**	**-211**
Netto endring i kontanter	A+B-C	-889	3 341
Beholdning av kontanter ved periodens begynnelse		33 187	29 846
Beholdning av kontanter ved periodens slutt		**32 298**	**33 187**

Norges Håndballforbund

5.1.6 Revisjonsberetning for 2022

RSM

Til Håndballtinget i Norges Håndballforbund

RSM Norge AS

Ruseløkkveien 30, 0251 Oslo
Pb 1312 Vika, 0112 Oslo
Org.nr: 982 316 588 MVA

T +47 23 11 42 00
F +47 23 11 42 01

www.rsmnorge.no

Uavhengig revisors beretning

Konklusjon

Vi har revidert årsregnskapet for Norges Håndballforbund, som viser et underskudd på NOK 9 236 000. Årsregnskapet består av balanse per 31. desember 2022, resultatregnskap for regnskapsåret avsluttet per denne datoen og noter til årsregnskapet, herunder et sammendrag av viktige regnskapsprinsipper.

Etter vår mening

- oppfyller årsregnskapet gjeldende lovkrav, og
- gir årsregnskapet et rettvisende bilde av organisasjonens finansielle stilling per 31. desember 2022, og av dets resultater for regnskapsåret avsluttet per denne datoen i samsvar med regnskapslovens regler og god regnskapsskikk i Norge.

Grunnlag for konklusjonen

Vi har gjennomført revisjonen i samsvar med International Standards on Auditing (ISA-ene). Våre oppgaver og plikter i henhold til disse standardene er beskrevet nedenfor under *Revisors oppgaver og plikter ved revisjonen av årsregnskapet*. Vi er uavhengige av organisasjonen i samsvar med kravene i relevante lover og forskrifter i Norge og International Code of Ethics for Professional Accountants (inkludert internasjonale uavhengighetsstandarder) utstedt av International Ethics Standards Board for Accountants (IESBA-reglene), og vi har overholdt våre øvrige etiske forpliktelser i samsvar med disse kravene. Innhentet revisjonsbevis er etter vår vurdering tilstrekkelig og hensiktsmessig som grunnlag for vår konklusjon.

Øvrig informasjon

Ledelsen er ansvarlige for informasjonen i årsberetningen og annen øvrig informasjon som er publisert sammen med årsregnskapet. Øvrig informasjon omfatter informasjon i årsrapporten bortsett fra årsregnskapet og den tilhørende revisjonsberetningen. Vår konklusjon om årsregnskapet ovenfor dekker verken informasjonen i årsberetningen eller annen øvrig informasjon.

I forbindelse med revisjonen av årsregnskapet er det vår oppgave å lese årsberetningen og annen øvrig informasjon. Formålet er å vurdere hvorvidt det foreligger vesentlig inkonsistens mellom årsberetningen, annen øvrig informasjon og årsregnskapet og den kunnskap vi har opparbeidet oss under revisjonen av årsregnskapet, eller hvorvidt informasjon i årsberetningen og annen øvrig informasjon ellers fremstår som vesentlig feil. Vi har plikt til å rapportere dersom årsberetningen eller annen øvrig informasjon fremstår som vesentlig feil. Vi har ingenting å rapportere i så henseende.

Basert på kunnskapen vi har opparbeidet oss i revisjonen, mener vi at årsberetningen

- er konsistent med årsregnskapet og
- inneholder de opplysninger som skal gis i henhold til gjeldende lovkrav.

Styret og generalsekretærens ansvar for årsregnskapet

Styret og generalsekretær (ledelsen) er ansvarlig for å utarbeide årsregnskapet og for at det gir et rettvisende bilde i samsvar med regnskapslovens regler og god regnskapsskikk i Norge. Ledelsen er også ansvarlig for slik internkontroll som den finner nødvendig for å kunne utarbeide et årsregnskap som ikke inneholder vesentlig feilinformasjon, verken som følge av misligheter eller utilsiktede feil.

THE POWER OF BEING UNDERSTOOD
AUDIT | TAX | CONSULTING

RSM Norge AS is a member of the RSM network and trades as RSM. RSM is the trading name used by the members of the RSM network. Each member of the RSM network is an independent accounting and consulting firm which practices in its own right. The RSM network is not itself a separate legal entity in any jurisdiction.

RSM Norge AS er medlem av is a member of Den norske Revisorforening

Norges
Håndballforbund

RSM

Revisors beretning 2022 for Norges Håndballforbund

Ved utarbeidelsen av årsregnskapet må ledelsen ta standpunkt til organisasjonens evne til fortsatt drift og opplyse om forhold av betydning for fortsatt drift. Forutsetningen om fortsatt drift skal legges til grunn for årsregnskapet så lenge det ikke er sannsynlig at virksomheten vil bli avviklet.

Revisors oppgaver og plikter ved revisjonen av årsregnskapet

Vårt mål er å oppnå betryggende sikkerhet for at årsregnskapet som helhet ikke inneholder vesentlig feilinformasjon, verken som følge av misligheter eller utilsiktede feil, og å avgi en revisjonsberetning som inneholder vår konklusjon. Betryggende sikkerhet er en høy grad av sikkerhet, men ingen garanti for at en revisjon utført i samsvar med ISA-ene, alltid vil avdekke vesentlig feilinformasjon. Feilinformasjon kan oppstå som følge av misligheter eller utilsiktede feil. Feilinformasjon er å anse som vesentlig dersom den enkeltvis eller samlet med rimelighet kan forventes å påvirke de økonomiske beslutningene som brukerne foretar på grunnlag av årsregnskapet.

For videre beskrivelse av revisors oppgaver og plikter vises det til:
https://revisorforeningen.no/revisjonsberetninger

Oslo, 26. mai 2023
RSM Norge AS

Eystein O. Hjelme
Statsautorisert revisor
(elektronisk signert)

PENNEO

Signaturene i dette dokumentet er juridisk bindende. Dokument signert med "Penneo™ - sikker digital signatur". De signerende partet sin identitet er registrert, og er listet nedenfor.

"Med min signatur bekreftet jeg alle datoer og innholdet i dette dokument."

Eystein Olav Hjelme
Statsautorisert revisor
Serienummer: 9578-5993-4-2471648
IP: 188.95.xxx.xxx
2023-05-26 12:38:38 UTC

bankID

Norges
Håndballforbund

5.1.7 Kontrollkomiteens beretning for 2022

Beretning fra Kontrollkomiteen i Norges Håndballforbund for perioden 1.1.2022-31.12.2022

Kontrollkomiteen i Norges Håndballforbund har utført sine oppgaver i samsvar med Norges Idrettsforbunds regnskaps- og revisjonsbestemmelser.

Etter Kontrollkomiteens oppfatning er Norges Håndballforbunds regnskapsførsel pålitelig, og årsregnskapet for året 2022 gir et korrekt uttrykk for forbundets drift og finansielle stilling. Komiteen har fått gode svar på de avvikene som har forekommet.

Komiteen merket seg ved starten av året at det var budsjettert med underskudd på 4,3 mill kr på budsjettet for 2022. Dette ble forklart med at det var flere prosjekter som trengte finansiering etter noen års stillstand, og at man har mulighet til det fordi det er bygd opp en forholdsvis høy egenkapital. Det ble avklart med revisor at den forholdsvis høye egenkapitalen ikke var noe problem, og at den nettopp kunne være en nødvendig buffer for å møte utfordringer etter korona.

Komiteen gjentok bekymringen om at det er knyttet en viss risiko til avtalen med MyGame. Brudd på personvernlovgivningen vil ha både omdømmemessige og økonomiske konsekvenser for NHF. Komiteen fikk en orientering om tiltak som iverksettes fra Idrettsforbundet fra Pål Rønnevik i NIF.

Komiteen ble i april orientert om tiltak iverksatt i forbindelse med krigen i Ukraina (utestengelse av Russland og Hviterussland).

Likeså ble komiteen orientert om prosessen rundt ansettelse av ny landslagstrener for herrer.

Kontrollkomiteen skal følge opp gjennomføringen av tingvedtak. Matrisen som skal foreligge for lettere å følge opp disse var mangelfull gjennom 2022, av årsaker som ble orientert om og tatt til etterretning.

Kontrollkomiteen diskuterte etter Tinget det faktum at det var færre saker med forslag til vedtak oppe på Håndballtinget. Forklaringen kan ligge i beslutningsstrukturen, hvor mange saker er delegert til andre organer. Det ble løftet frem fra Kontrollkomiteens medlemmer at viktige saker bør kunne diskuteres på Håndballtinget selv om beslutningen skal fattes et annet sted. Mange kommer til Håndballtinget med en forventning om å få delta i slike diskusjoner.

Kontrollkomiteen fører kontroll med rutiner for NHFs praktisering av åpenhet. Det har ikke vært konkrete saker om dette.

Kontrollkomiteen mener at forbundets forvaltning og drift har vært foretatt på en lovlig og forsvarlig måte.

Det er avholdt tre ordinære møter i 2022. Komiteen fikk nye medlemmer på Tinget, da Marit Skretteberg og Vibeke Sør-Reime gikk ut og ble erstattet av Karin Hansen og Anne Live Jensvoll.

Sandvika 14.07.2022

Gry Nergård /s/ Kjell Walquist /s/ Karin Hansen /s/

Anne Live Jensvoll /s/

Norges Håndballforbund

5.1.8 Regnskapsakkumulering for 2022

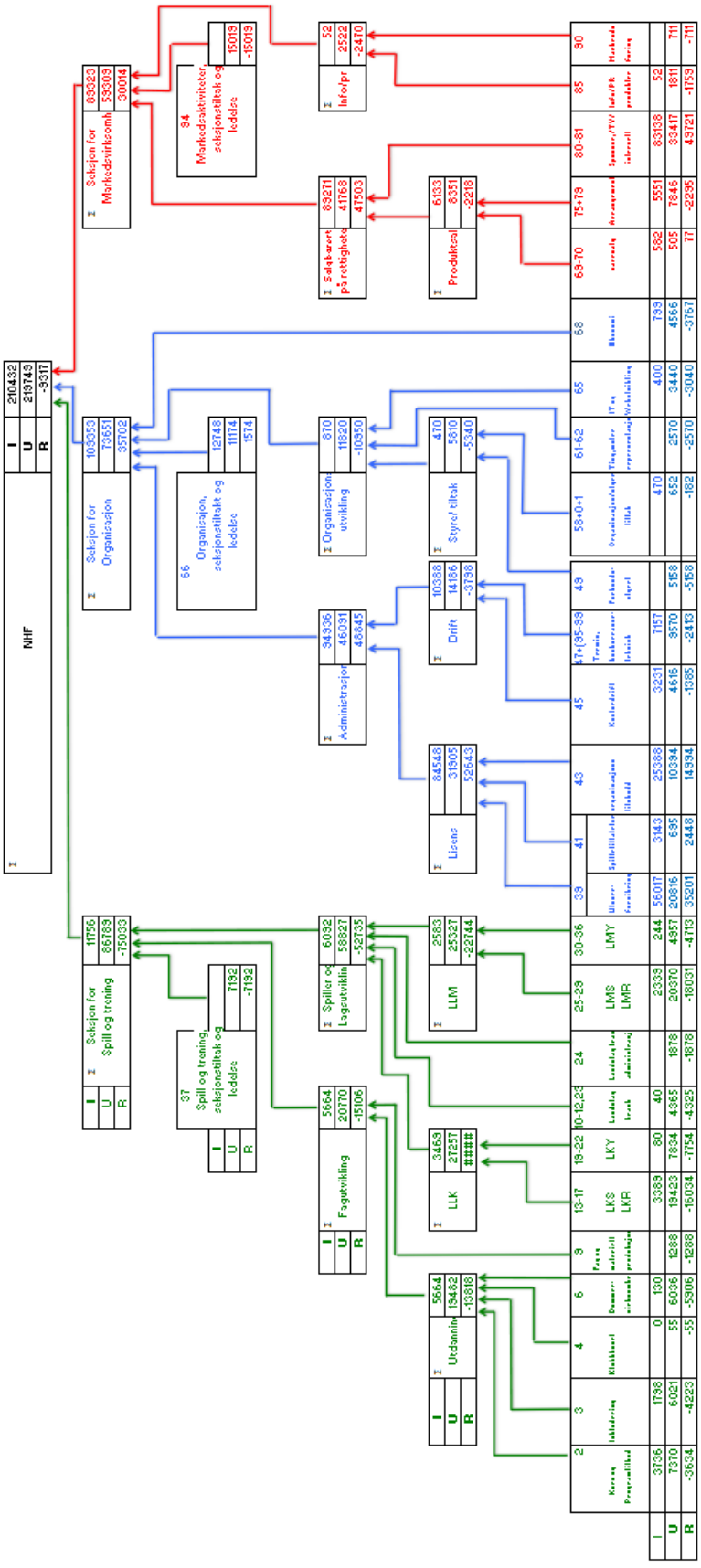

Norges Håndballforbund

5.1.9 Lisensregnskap for 2022

Inntekter		
(Lise/Lise pluss)	56 016 978	
Lotterifradrag	13 500 000	
Sum inntekter	42 516 978	
Utgifter		
Forsikring/skaderefusjon	21 499 986	
Administrasjon	800 000	
Avsetning ny web	1 178 544	
Sum utgifter	23 478 530	
Overskudd før tilbakeføring regioner	**19 038 448**	
Tilbakeføring 30%		**5 711 534**
Overført regionene 2022		2 600 000
Til utbetaling 2023		**3 111 534**

5.1.10 Aktivitetsregnskap for 2022

5.2.1 Styrets årsberetning for 2023

Lokalisering
Norges Håndballforbunds sentraladministrasjon er lokalisert på Ullevaal Stadion, Oslo.

Formålet
Norges Håndballforbund (NHF) skal utbre og lede håndballidretten i Norge, og å representere idretten internasjonalt.

Visjonen
Norsk håndball skal oppleves som en energisk og utviklende trenings- og kampaktivitet der spillere, dommere, trenere, ledere og foreldre deltar aktivt, og kampene følges av et entusiastisk publikum og engasjerte medier.

Norges Håndballforbunds visjon: Håndball for alle!

Verdiene
I håndball er våre felles verdier:

- Begeistring
- Innsatsvilje
- Respekt
- Fair play

Samfunnsoppdraget
Norsk håndball har som en viktig oppgave å være en pådriver for idrett og fysisk aktivitet i samfunnet. Norsk håndball skal også være en samfunnsaktør som tar hensyn til natur, klima og miljø.

Internasjonalt har NHF en internasjonal posisjon som gir mulighet til å påvirke de internasjonale håndballorganisasjonene og det verdigrunnlaget som styrer internasjonal håndball. Norsk idrett har også mulighet til å bidra i utviklingen av idrett og samfunn i andre deler av verden.

- NHF skal være det særforbundet som har størst tillit i befolkningen
- NHF skal være representativ for mangfoldet i befolkningen på og utenfor banen
- NHF skal stå for likestilling og likeverd i enhver sammenheng

Økonomi, fortsatt drift og framtidig utvikling
NHF hadde samlede driftsinntekter på 247 941 mill. kroner i 2023. VM 2023 er inkludert med 29 448 mill. kroner.

Dette er en økning på 38.755 mill. kroner i forhold til forrige år. NHFs totale årsregnskap for 2023 ga et underskudd på 1.020 mill. kroner inkludert regnskap for Asbjørn Henriksens Fond til Håndballidrettens fremme (egenkapital med selvpålagte restriksjoner).

NHF har en egenkapital til disposisjon (annen egenkapital) på 57.909 mill. kroner som skaper trygghet for eventuelle vanskelige økonomiske perioder. Egenkapital med selvpålagte restriksjoner (fond) utgjør 36.419 mill. kroner. (Egenkapitalens størrelse er etter disponering av underskudd i 2023.)

Forbundsstyret har oppnevnt et eget styre for Asbjørn Henriksens Fond til Håndballidrettens fremme. Per 31. desember 2023 utgjør fondet utgjør 36.419 mill. kroner. Fondet hadde i 2023 finansinntekter på 1.345 mill.

De viktigste og sentrale risikoforholdene for NHF knyttet til inntektssiden er salgs- og sponsorinntekter, medlemsbaserte inntekter, offentlige tilskudd og antall medlemskap i klubber tilknyttet NHF. På kostnadssiden er risikoforholdene knyttet til aktivitet, organisasjon, skadeutvikling (forsikringspremie) samt markeds- og arrangementskostnader.

Dyrtiden har preget hele samfunnet i 2023, og dermed også NHF. Et tydelig eksempel på dette er antallet søknader til Lisensfondet. For sesongen 2022-23 er det godkjent 1.242 søknader med et samlet lisenstilskudd på 1.507.345 kroner. Dette er en dyster rekord, og det er dessverre å anta at behovet er økende også i kommende sesonger. Samlet over lisens-fondets periode er det godkjent 2.554 søknader med et samlet tilskudd på 3.061.319 kroner.

Tilsvarende preger de økte kostnader til reise- og opphold regnskapet (fly, hotell og bespisning). Forhåpentligvis har prisnivået stabilisert seg og at de kommende prisøkninger stort sett tilsvarer samme nivå som KPIen.

Forbundsstyret bekrefter at det er grunnlag for fortsatt drift, og årsregnskapet er avlagt under denne forutsetningen, jfr. regnskapslovens § 3-3.

Organisasjonen

De kommersielle inntektene er av stor betydning både for å opprettholde kvalitet i aktivitets-tilbudet og for å holde deltakerkostnadene lavest mulig. Selv om NHFs landslag i det alt vesentlige er finansiert gjennom kommersielle inntekter, er det en klar endring i flere av NHFs markedsavtaler knyttet til andre aktiviteter enn utelukkende toppidretten. Eksempler på dette er håndballskoler, mangfold, verdiarbeid, rekrutteringstiltak m.m. I den sentrale organisasjonen er det derfor kontinuerlig stor arbeidsinnsats omkring oppfølging og reforhandlinger av eksisterende avtaler, samt nysalg.

Gjennom strategiplanen vedtatt på Håndballtinget i 2022 har NHF løftet bærekrafts- arbeidet til et tydelig fokusert område. Gjeldende strategiplan for norsk håndball er organisert med bakgrunn i 5 prioriterte bærekraftsmål som forplikter alle i norsk håndball i tingperioden.

Målene våre, og hvordan vi utvikler disse med konkrete tiltak legges blant annet til grunn for gjennomføring av mesterskap.

Håndballtinget i 2022 stadfestet videre på nytt gjennom den nye strategiplanen at fokus og innsats ut mot klubbene fortsatt er det viktigste arbeidsområdet i perioden 2022-25. Relanseringen av klubbhuset er et konkret eksempel på dette hvor klubbsertifisering på flere nivåer også er et av målene i de nasjonale KPIene.

Innenfor IKT-området har NHFs digitale systemløsninger fortsatt hatt høy prioritet. Dette har bl.a. resultert i ytterligere tilførsel av håndballfaglig innhold, og forbedret brukeropplevelse for organisasjonens medlemmer. Innenfor samme område har NHF sentralt og regionalt fortsatt innsatsen for å øke sin digitale kompetanse. Ikke minst gjelder dette utvikling og bruk av digitale møteplasser til både utdanning og informasjon. NHF understøtter NIFs arbeid med digital utvikling. Det er likevel grunn til bekymring over kostnadsøkningen som tillegges de enkelte organisasjonsledd, eller medlemmet selv.

Som et ledd i det å skape større engasjement og oppmerksomhet rundt håndballen i sin helhet, har NHF inngått en samarbeidsavtale med strømmeselskapet My Game (som et separat ledd i media-avtalen med TV2). Strømming av ungdomsidrett har skapt et stort engasjement både innenfor og utenfor norsk idrett, uavhengig av hvem og hvordan det strømmes. Generalsekretæren var NHFs representant i «strømmeutvalget» som ble nedsatt våren 2023 hvor målet var å utrede *«om, og i tilfelle, hvordan strømming fra ulike deler av breddeidretten kan skje innenfor trygge rammer»*. I etterkant av utvalgets innstilling har NHF selv definert utvalgte serier som vi mener kan strømmes gitt at alle retningslinjer følges.

Strømming av kamper via My Game sin plattform har medført mange diskusjoner og prosesser i norsk håndball (og norsk idrett) langt utover det NHF var forespeilet ved avtaleinngåelse. Dette har igjen medført et langt større ressursforbruk, både menneskelig og økonomisk, enn det som ble lagt til grunn, og ergo budsjettert. Framover forventes det at dette er oppgaver og kostnader som løses av My Game selv, og at NHF ikke påføres ytterligere kostnader.

Forbundsstyret har også i det siste året videreført sitt fokus på å holde et høyt aktivitetsnivå for å ta igjen tapt terreng etter pandemien. Dette har bl.a. innebåret at aktivitet har vært prioritert framfor regnskapsmessig balanse.

Gjennom høsten 2023 igangsatte forbundsstyret et revisjonsarbeid av presidentinstruksen og rutiner for praktisering av åpenhet. Begge dokumenter er sentrale styringsdokumenter som beskriver så vel kompetanse (i form av habilitet og myndighet/ fullmakt), som fastsatte rutiner for innkjøp/økonomiske disposisjoner, attestasjon og representasjon/reiser mv. Materielt ble de reviderte dokumentene lagt fram for og vedtatt av forbundsstyret i desember 2023. Åpenhetsdokumentet skal gjøres kjent for hele organisasjonen, og alle ansatte og tillitsvalgte som innehar fullmakter skal skriftlig bekrefte at innholdet er lest og forstått.

Norges Håndballforbund

Internasjonal aktivitet har i 2023 vært et normalår. (sammenlignet med pandemiårene)
NHF sto som arrangør av Håndball-VM for kvinner i samarbeid med Danmark og Sverige fra 29. november til 17. desember 2023. Mesterskapet ble tildelt av IHF i 2016. Norges del av mesterskapet innebar to innledende puljer og en hovedrunde i DNB Arena i Stavanger, samt to kvartfinaler i Trondheim Spektrum i Trondheim. En organisasjonskomite bestående av ansatte og innleide ressurser holdt i den overordnede planleggingen fra Ullevaal, mens både Region SørVest og Region Nord var involvert med lokale ressurser i de lokale organisasjons-komiteene som sto for teknisk gjennomføring. I tillegg var rundt 650 frivillige i sving i løpet av mesterskapsperioden. I en spørreundersøkelse gjort av Region SørVest mot de frivillige i etterkant av mesterskapet, svarte 105 av 121 respondenter at de gjerne kunne tenke seg å delta igjen. Det ble solgt totalt 41.484 billetter til mesterskapet fordelt på 10 kampdager, 77 % av tilgjengelige billetter ble solgt. Dyrtid og parallelt et negativt fokus på billettpriser, påstått svak motstand, samt spørsmål knyttet til puljetrekning/oppsett, preget dessverre mye av mediebildet gjennom mesterskapet, noe som også gjorde utslag på billettsalget. Til tross for dette lykkes vi med de fleste organisatoriske mål, og det er flere positive bieffekter med arrangementet. Sportslig ble året 2023 avsluttet med at Håndballjentene tok VM sølv. Forbundsstyret retter en stor takk til alle som var involvert fra start til slutt både på og utenfor banen.

NHF er representert i flere styrer, komiteer og utvalg bl.a.:

- Bente Aksnes er medlem av styret i EHF.
- Tonje S. Jelstad er én av tre koordinatorer for Handball Forum of Europe (HFE).
- Øyvind Togstad er medlem i TRC og ansvarlig for elitedommerne og -delegatene i EHF.
- Per Morten Sødal er leder av IHFs dommerkomite.

President, visepresidenter og generalsekretær har representert NHF i sammenheng med EHFs og IHFs møter og kongresser.

Alle organisasjonsledd arbeider kontinuerlig med å ytterligere styrke *vi-følelsen*. Dette gjøres blant annet gjennom økt fokus på samarbeid over de organisatoriske grensene mellom NHFs regioner og sentralleddet, og er et viktig ansvar som tillegges den nasjonale ledergruppen.

I 2023 hadde NHF en flott økning i både antallet medlemmer og lisensierte spillere. Dette er svært gledelig å se, og viser blant annet at den økonomiske satsningen i regnskapsåret 2022 har gitt god effekt. Dersom utviklingen fortsetter som i 2022-23 vil NHF i løpet av 2-3 år igjen sette nye rekorder i oppslutning.

Som regnskapet viser gir dette også vesentlige økte inntekter sammenlignet med budsjettet, som også for inneværende år var konservativt og nøkternt budsjettert.

Norges Håndballforbund

Åpenhetsloven

NHF er, basert på sin omsetning og antall ansatte, definert som en større virksomhet og er som følge av dette underlagt «Lov om åpenhet og arbeid med grunnleggende menneske-rettigheter og anstendige arbeidsforhold (Åpenhetsloven).

NHF vil besørge at det jevnlig utføres aktsomhetsvurderinger i henhold til lovens § 4. NHF vil videre innen 30. juni hvert år offentliggjøre en redegjørelse på sin hjemmeside i henhold til lovens § 5.

Arbeidsmiljø og personale

Arbeidsmiljøet oppleves positivt med lite sykefravær, men 2023 har vært et år med flere langtidsfravær. Sykefraværsprosenten i 2023 var 5,35 %, som er høyere enn det som tidligere har vært normalt. Imidlertid er det problematisk å ha et godt sammenlignings-grunnlag, da siste sammenlignbare år var 2019. Det antas at statistikken inneholder enkelte feilmarginer som f.eks. utstrakt bruk av hjemmekontor med dertil større terskel for ikke å rapportere forkjølelse etc. NHF har ikke hatt arbeidsulykker i løpet av året. Forbundsstyret ønsker å rette en stor takk til de ansatte for godt utført arbeid og stor arbeidsinnsats i perioden.

Likestilling

NHF har som mål å være en arbeidsplass der det råder full likestilling mellom kvinner og menn. Ledelsen har i sin policy innarbeidet forholdet rundt likestilling som tar sikte på at det ikke forekommer forskjellsbehandling grunnet kjønn i saker som for eksempel lønn, avansement og rekruttering. Målene er nedfelt i NHFs strategiplan godkjent av Håndball-tinget i 2022.

For ytterligere å forsterke organisasjonens arbeid med likestilling og likeverd (jfr. NHFs strategiplan og FNs bærekraftsmål nr. 3 og nr. 5) har området blitt tilført ny kompetanse og økte ressurser. Gjennom dette har vi kunnet utvide bredden i og omfanget av arbeidet med fokus på mangfold, inkludering og integrering.

NHF har tradisjonelt rekruttert fra miljøer hvor antall kvinner og menn er jevnt representert. Av NHFs totalt 53 sentralt ansatte (inkludert heltidspresident og generalsekretær), er 29 kvinner og 24 menn. Samlet antall årsverk er 48,6. I tillegg har NHF engasjert 35 landslags-trenere som utgjør 19,85 årsverk.

Totalt for alle grupper er 88 ansatte og 68,45 årsverk. Dette er fordelt på 39 kvinner og 49 menn. Herav 32 deltidsansatte hvorav 11 kvinner og 21 menn. Antall uker foreldrepermisjon er 22, samtlige benyttet av kvinner.

Av forbundsstyrets 11 representanter er 7 kvinner. Ett av styremedlemmene er valgt av de ansatte, og har fullverdig styreansvar i alle saker.

Lønnsforskjeller på ulike stillingsnivåer
Lønnsgruppe 1-4
23 personer hvorav 18 kvinner og 5 menn. Gjennomsnittslønn er 622.831 kroner.
Menn: 612.189 kroner og kvinner 625.787 kroner.

Lønnsgruppe 5
28 personer hvorav 11 kvinner og 17 menn. Gjennomsnittslønn er 866.765 kroner.
Menn: 881.576 kroner og kvinner: 843.875 kroner. (Tall unntatt president, GS og landslag)

Den totale lønnsmassen utgjør 38 594 532 kroner hvorav lønnsmasse kvinner er 20 546 788 kroner og lønnsmasse menn 18 047 743 kroner.

Antall ansatte på ufrivillig deltid
Ingen.

Styreansvarsforsikring
NHF har tegnet forsikring for styrets medlemmer og generalsekretær for deres mulige ansvar overfor foretaket og tredjepersoner.

Miljø
NHF sin virksomhet forårsaker en begrenset forurensning av det ytre miljø utover det organisasjonens reisevirksomhet måtte forårsake. For ytterligere å forsterke arbeidet med et lavere miljømessig fotavtrykk, har NHF igangsatt implementering av GPT (Green Producers Tool) for å kartlegge/måle det miljømessige fotavtrykket på alle våre arrangementer. NHF har også øket sin kompetanse og ressursbruk på det miljømessige aspektet knyttet til bygging og drift av idrettsanlegg.

Sportslig
Seniorlandslagene i 2023

Håndballgutta (LMS)
Håndballgutta (LMS) startet 2023 med Gjensidige Cup Golden League i Trondheim. Der møtte de Brasil, Portugal og USA, og vant alle kampene sine før turen gikk videre til EM i Polen. Laget endte på en 6. plass i mesterskapet etter tapet mot Tyskland i den siste kampen. I mars var LMS i Serbia først og returoppgjør i Bergen for å spille kvalifiserings-kamp for en plass i EHF EURO 2024. I april var det duket for de siste to kampene i EM-kvalifiseringsrunden, og laget spilte en kamp borte mot Slovenia og en kamp på Gjøvik mot Finland. Laget vant begge kampene og EM-plassen var sikret. I november ble det spilt en ny Gjensidige Cup Golden League, denne gangen i Bergen. Laget vant over Spania, men tapte mot Nederland og Danmark.

Landslag menn rekrutt (LMR)
Rekruttgutta (LMR) hadde tre samlinger i 2023 hvor de spilte treningskamper mot Polen i januar, og mot Sverige og Polen i mars. Begge samlingene ble avholdt i Skien. I november reiste laget til Sverige for å spille treningskamp mot Polen og Ukraina.

Håndballjentene (LKS)
Håndballjentene hadde i 2023 totalt 59 samlingsdøgn fordelt på 6 samlinger. De startet sesongen i Nederland med avslutning av Golden League 2022-23. Det endte med ettmåls tap mot Danmark, men med klare seiere mot Nederland og Tsjekkia. Videre ble det gjennomført en vellykket samling i Ørsta i påskeuken med 2 kamper mot Montenegro hvor begge endte med seier. Det ble gjennomført markedsoppdrag for Lerøy også. Sommerens samling ble avholdt i Bodø med mange flotte opplevelser og samhandlinger med Frankrike. Samlingen ble avsluttet med en kamp mot Frankrike som endte med et klart tap. Neste aktivitet var EHF EURO Cup i oktober. Her startet laget borte mot Ungarn og avsluttet hjemme mot Sveits. Begge endte med seier. Det ble også avholdt markedsdag i denne samlingen. Årets mesterskap startet med en samling på Hamar i forkant, også kjent som Posten Cup. Der var Angola, Island og Polen motstandere. Alle 3 kamper endte med seier. Den 29.november var det avreise til VM. Innledende kamper ble spilt i Stavanger, mellomrunde i Trondheim og finalehelgen i Herning i Danmark. Det var 9 kamper totalt hvorav noen meget spennende. Det endte med tap mot Frankrike i finalen, 28-31.

Landslag kvinner rekrutt (LKR)
Rekruttjentene (LKR) har hatt flere samlinger i løpet av 2023. De har spilt treningskamper mot Island A og Sverige rekrutt, i tillegg til å delta i Cheb-turneringen i Tsjekkia med kamper mot Tsjekkia og Slovakia. Dette var veldig nyttige kamper som gir gode referanser for fremtidige A-spillere. I tillegg har de hatt treningssamling i Skien i april og i juni i Sandefjord ifm. Topphåndballseminaret. Rekruttlandslaget er en svært viktig arena for våre unge og lovende.

Rullestollandslaget
Landslaget i rullestolhåndball startet året med å spille en meget vellykket oppvisningskamp under Gjensidige Cup i Trondheim Spektrum. De har i tillegg gjennomført tre treningssamlinger og deltatt i en internasjonal turnering i Lyon. Her spilte de mot Spania, Kroatia, Portugal og Belgia.

World Games Special Olympics i Berlin i juni
Norge deltok her med et representasjonslag sammensatt av spillere fra Hjerteligaen i de ulike regionene. Laget gjennomførte en felles samling for spillerne før avreise i juni og en samling før turneringen startet i Berlin. Det ble gjennomført innledende kvalifisering med lag fra Bharat, Aserbajdsjan, Danmark, Tyskland, Elfenbenskysten og Costa Rica. Laget havnet deretter i den beste puljen sammen med Elfenbenskysten, Danmark og Costa Rica, og endte til slutt på en 4. plass i turneringen.

Beach landslagene i 2023

Landslag menn beach (LMB)
LMB hadde i mars samling i Malaga hvor det ble spilt kamper mot klubblagene Malaga og Maravillas. I april var vi på turnering i Zagreb. Inn mot EM var laget på samling i Spania sammen med Spania og spilte og trente med dem. I selve mesterskapet vant de gruppe-spillet og gikk også videre fra mellomspillet før det ble stopp i kvartfinalen og de endte til slutt på en 6. plass i EM. Dette gjorde at laget kvalifiserte seg til EOG. I EOG var det litt samme erfaring som i EM. De vant puljen og gikk rett til kvartfinale. Her tapte de dessverre en jevn kamp mot Portugal, og endte også her på en 6. plass. Det har vært en spennende sesong med to mesterskap som ga mye viktig internasjonal erfaring.

Landslag kvinner beach (LKB)
LKB har gjennomført samlinger i Bergen (innendørsanlegget i Åsane Arena), Witten i Tyskland (innendørsanlegg), Danmark (utendørs) og Spania (utendørs i forkant av EM).
I Tyskland trente og spilte laget mot Tyskland og Frankrike. I Danmark spilte de mange treningskamper mot Danmark og samlingen ble avsluttet med en 4-lags turnering som de vant. I forkant av EM var laget på samling i Spania sammen med det spanske laget. I EM vant de gruppespillet og ble nr. to i mellomspillet. Kvartfinalen tapte de for Nederland.

Deretter slo laget Danmark og Hellas, og endte dermed på en 5. plass. Selv om laget alltid ønsker å sloss om medaljene, oppnådde de hovedmålet i EM, som var å kvalifisere seg til neste mesterskap (VM i 2024). Gjennom 5. plassen kvalifiserte laget seg også til European Games. Her ble de nr. 4 etter seier i kvartfinalen mot Nederland, tap i semifinalen mot Spania og tap i bronsefinalen mot Tyskland.

Beach yngrelandslag
Disse startet beachsesongen i mai med felles samling sammen med Sverige sine junior landslag, samt Sveriges kvinnelandslag. I juni hadde de en samling på Kjelsås, hvor jentene fikk spilt en treningskamp mot Tyristubben. 12 jenter og gutter ble tatt ut til EM og samlet i Lillestrøm for treninger før avreise til EM i Tyrkia 27. juni. Begge lag røk i jevne kvartfinaler etter shoot-out mot Spania. Jentene endte på en 6. plass og guttene på en 5. plass. Jentene fikk med seg to spillere på Allstar team (beste målvakt og toppscorer). Laget høstet også mye skryt fra EHF for sitt spill under mesterskapet.

Yngrelandslagene i 2023
LM06
Guttelandslaget har hatt hovedfokus på å se mange spillere i hele Norge og det dukker stadig vekk opp nye spennende spillere. Laget har også deltatt i to turneringer hvor man prioriterte å bruke to ulike grupper. En gruppe deltok i European Open i Gøteborg hvor det ble en 14. plass. En annen gruppe deltok i EYOF i Slovenia og her ble det 7. plass.

LM04
Ungdomslandslaget har fortsatt med å holde fokus på å få flere spillere med inn i på landslaget, spesielt fra 2005-årgangen. Flere av disse deltok i U19 VM i Kroatia hvor det ble en 7. plass.

LM02
Juniorlandslaget klarte ikke å kvalifisere seg til U21 VM, men kom likevel til mesterskapet pga. et wild card. Laget spilte seg til en 17. plass.

LK06
Ungdomslandslaget har i 2023 deltatt på EYOF og EM med to ulike grupper. Det har gitt mange spillere gode erfaringer og preferanser på hvor nivået ligger på denne aldersklassen.
I EYOF i Slovenia var det 15 spillere som deltok og det ble en 8. plass.
I EM i Montenegro deltok 16 spillere og i sitt første mesterskap ble det en 10. plass.
I forkant av mesterskapet spilte jentene mot Spania og Ungarn i Ungarn. Med 10. plassen i EM kvalifiserte laget seg til VM i Kina i 2024.

LK04
Juniorlandslaget spilte sitt tredje mesterskap i EM i Romania. Her var det 10 debutanter, og laget spilte seg til en 10. plass. Med denne plasseringen kvalifiserte laget seg til VM i 2024. I forkant av mesterskapet spilte jentene SOC i Nordstrand Arena.

Dommere og delegater
Internasjonalt
NHF hadde i 2023 to IHF dommerpar, to EHF dommerpar, et EHF YR par og seks delegater. På dommersiden har NHF én EHF lektor og én IHF lektor.

Håvard Kleven og Lars Jørum deltok i VM for menn i Polen/Sverige med Øyvind Togstad som delegat. Håvard Kleven og Lars Jørum dømte bronsefinalen i Final4 for menn i Køln med Øyvind Togstad som delegat. Håvard Kleven og Lars Jørum deltok i Super Globe for menn i Saudi Arabia. Eskil Braseth og Leif A. Sundet deltok i U21 VM menn i Tyskland/ Hellas og var tatt ut til VM for kvinner i Norge/Sverige/Danmark. (Fødsel satte stopper for deres deltakelse her.) Magnus Muri Nygren og Andreas Daviknes Borge deltok i U17 EHF EURO for kvinner i Montenegro. Jens Førsund og Valton Hoxha EHF YR i Sparkassen Cup i Berlin. Øyvind Togstad som delegat i VM menn Polen/Sverige, Final4 for menn i Køln og U21 VM for menn i Tyskland/Hellas. Per Morten Sødal med hovedansvar i VM menn i Polen/Sverige, U21 VM i Tyskland/Hellas, Super Globe menn i Saudi Arabia og VM kvinner i Norge/Sverige/Danmark.

Internasjonalt er Per Morten Sødal dommersjef i IHF og Øyvind Togstad medlem av EHFs dommerkomite.

Nasjonalt

Regionalt ser man fortsatt utfordringer med antall dommere. Dommersiden jobber med ulike tiltak innenfor fire områder for å heve kvaliteten og antallet dommere på de ulike nivåene. Rekrutteringen er fortsatt mangelfull, men har vist bedring det siste året.

Arbeidet rundt oppfølging og utvikling har høyeste prioritet i tillegg til utdanning av både dommere og dommerutviklere. Regler og spilleforståelse har fått økt fokus og revidering av utdanningene er i gang. Det er fortsatt stort fokus på å få gjennomført kampene på alle nivåer med to dommere og at kampene ledes av kompetente dommere.

Det er behov for en vurdering av organiseringen av hele dommerarbeidet for å profesjonalisere dommersiden inn mot 2030.

Prosessen med dommerkurs i e-læringsportalen er snart sluttført. Dommer- og dommerutviklerkurs holdes via denne plattformen, supplert med instruktør i klasserom/ Teams. Regionene og sentralleddet samarbeider ellers godt på dommermateriell, utvikling og tiltak.

Årsresultat og disponering

Styret foreslår følgende disponering av årsresultatet for Norges Håndballforbund (alle tall i hele tusen):

Egenkapital med selvpålagte restriksjoner	
Årsresultat Asbjørn Henriksens fond økes	1.278
Egenkapital	
Annen egenkapital reduseres	2.298
Sum disponeringer	1.020

	31.12.2022	***Uttak 2023***	***Disponering 2023***	***31.12.2023***
Egenkapital med internt pålagte restriksjoner				
Fond	35.141		1.278	36.419
Annen egenkapital	60.207		-2.298	57.909
Sum egenkapital	95.348		-1.020	94.328

Norges Håndballforbund

5.2.2 Resultatregnskap for 2023

Alle tall i 1.000

	note	2023	2022
DRIFTSINNTEKTER			
Salgs og sponsorinntekter		116 430	86 805
Offentlige tilskudd	2	42 153	40 149
Organisasjonsinntekter		84 923	78 497
Andre inntekter		4 435	3 735
SUM DRIFTSINNTEKTER	3	**247 941**	**209 186**
DRIFTSKOSTNADER			
Varekostnad		643	901
Lønn og annen godtgjørelse	4,5	89 359	78 999
Tilskudd organisasjon		22 156	21 964
Andre driftskostnader	6	140 717	116 367
Avskrivninger	7	1 681	1 378
SUM DRIFTSKOSTNADER	3	**254 556**	**219 609**
DRIFTSRESULTAT		**-6 615**	**-10 423**
FINANSPOSTER			
Finansinntekt	3	5 794	1 274
Finanskostnad	3	199	87
SUM FINANSPOSTER		**5 595**	**1 187**
ÅRSRESULTAT		**-1 020**	**-9 236**
Som disponeres			
Egenkapital med selvpålagte restriksjoner			
Asbjørn Henriksens Fond	8	-1 278	
Annen egenkapital	8	2 298	
Sum disponeringer		**1 020**	

Norges Håndballforbund

5.2.3 Balanse per 31.12.2023

Alle tall i 1.000

EIENDELER		2023	2022
ANLEGGSMIDLER	**Note**		
Håndballstatuer	7	890	890
Aksjer	8	144	144
IT-investeringer mv.	7	3 895	3 662
Varige driftsmidler	7	3 786	1 631
VM 2025		2 301	
SUM ANLEGGSMIDLER		**11 016**	**6 327**
OMLØPSMIDLER			
Lagerbeholdning	9	400	490
Kundefordringer	10	33 103	45 145
Fordring NIF - konsernkonto	11	108 748	77 473
Periodisert kostnad/Påløpt inntekt	12	35 033	27 891
Bankinnskudd	8	25 497	32 298
SUM OMLØPSMIDLER		**202 781**	**183 297**
SUM EIENDELER		**213 797**	**189 624**
GJELD OG EGENKAPITAL			
EGENKAPITAL			
Annen egenkapital		57 909	60 207
Egenkapital med selvpålagte restriksjoner		36 419	35 141
SUM EGENKAPITAL	13	**94 328**	**95 348**
KORTSIKTIG GJELD			
Leverandører		31 675	13 279
Periodisert inntekt	12	49 360	49 743
Påløpte kostnader	12	6 433	2 966
Skyldig ferielønn		12 076	10 833
Skyldig off. avgifter	11	19 925	17 455
SUM KORTSIKTIG GJELD		**119 469**	**94 276**
SUM GJELD OG EGENKAPITAL		**213 797**	**189 624**

5.2.4 Noter 2023

(Alle tall i 1 000)

Note 1 - Regnskapsprinsipper

Årsregnskapet er satt opp i samsvar med regnskapsloven.

Hovedregel for vurdering og klassifisering av eiendeler og gjeld
Eiendeler bestemt til varig eie eller bruk er klassifisert som anleggsmidler. Andre eiendeler er klassifisert som omløpsmidler. Fordringer som skal tilbakebetales innen et år er uansett klassifisert som omløpsmidler. Ved klassifisering av kortsiktig og langsiktig gjeld er tilsvarende kriterier lagt til grunn.

Anleggsmidler vurderes til anskaffelseskost, men nedskrives til virkelig verdi når verdifallet forventes ikke å være forbigående. Anleggsmidler med begrenset økonomisk levetid avskrives planmessig.

Omløpsmidler vurderes til laveste av anskaffelseskost og virkelig verdi. Kortsiktig gjeld balanseføres til nominelt mottatt beløp på etableringstidspunktet.

Fordringer
Kundefordringer og andre fordringer oppføres til pålydende etter fradrag for avsetning til forventet tap. Avsetning til tap gjøres på grunnlag av en individuell vurdering av de enkelte fordringene. I tillegg gjøres det for øvrige kundefordringer en uspesifisert avsetning for å dekke antatt tap.

Fondsregnskap
NHF etablerte et eget fond - Asbjørn Henriksens Fond til Håndballidrettens fremme - på Forbundstinget i 2005. Forbundsstyret oppnevner et eget fondsstyre som forvalter midlene.
Fondet fører eget regnskap som blir inkludert i NHFs totalregnskap.

Periodiseringsprinsipper i regnskapet
Sponsorinntekter periodiseres over kontraktsperioden. Se også note 12.
Offentlige tilskudd bevilges og inntektsføres i kalenderåret.
Organisasjonsinntekter, som inntekt fra lisens og startkontingent periodiseres.

Kostnader blir periodisert til den perioden de er påløpt.

Kontantstrømoppstilling
Kontantstrømoppstillingen er utarbeidet etter den indirekte metode. Kontanter og kontantekvivalenter omfatter kontanter, bankinnskudd og andre kortsiktige, likvide plasseringer.

Note 2 - Offentlige tilskudd

Norges Håndballforbund mottar hvert år spillemidler og overgangsmidler fra NIF.
Midlene er disponert etter retningslinjer gitt av NIF og Kulturdepartementet.

	2 023	2 022
Tilskudd fra NIF Post 2	14 528	11 103
Tilskudd fra NIF Post 3	10 767	14 286
MVA-kompensasjon	7 650	7 169
Olympiatoppen	5 410	5 410
UDI	0	463
IMDI	0	500
Annet	3 798	1 218
Sum offentlige tilskudd	**42 153**	**40 149**

MVA-kompensasjon for 2022 er bokført som offentlig tilskudd.
Beløpet for 2023 er ikke kjent og det er derfor ikke foretatt noen periodisering av mva refusjon dette året.

Note 3 - Aktivitetsregnskap - Poster som er sammenslått

Nedenfor følger NHFs regnskap fordelt på de ulike aktiviteter;

	Spill og trening	Landslag	Organisasjon	Marked	Total ordinær drift	VM2023	Totalt
Inntekter	4 292	5 804	116 569	91 828	218 493	29 448	247 941
Utgifter	22 619	62 240	76 725	62 420	224 004	30 552	254 556
Resultat	-18 327	-56 436	39 844	29 408	-5 511	-1 104	-6 615

Finansinntekter	**2023**	**2022**
Renter av bankinnskudd	2 364	804
Annen finansinntekt inkl. valuta	2 085	
Annen finanskostnad inkl. valuta	-199	-87
Sum finansinntekter	**4 250**	**717**

Finansinntekter fond		
Renter av bankinnskudd	1345	470
Annen finans	0	0
Sum finansinntekter fond	**1345**	**470**

Finansinntekter totalt	**5 794**	**1 274**

Note 4 - Lønnskostnader, antall ansatte, godtgjørelser, lån til ansatte m.v

Lønnskostnader og annen godtgjørelse	2023	2022
Lønninger fast ansatte	45 156	40 442
Lønninger midlertidige ansatte/tapt arbeidsfortjeneste valgte	8 570	7 960
Pensjonskostnader	3 367	2 753
Arbeidsgiveravgift og andre sosiale ytelser	19 720	17 607
Spillerhonorarer/bonus	10 725	8 348
Godtgjørelse til styret	948	938
Andre ytelser	873	951
Sum	**89 359**	**78 999**

Gjennomsnittlig antall årsverk	60	61

Ytelser til ledende personer	General sekretær	President
Lønn	1736	1462
Andre godtgjørelser	177	207
Innbetalt til pensjonsordning	105	89

Revisor

Kostnadsført revisjonshonorar for 2023 utgjør tkr 287 i tillegg er det kostnadsført tkr 126 i bistand.
Revisjonskostnader er netto etter forholdsmessig fradrag for mva.

Note 5 - Pensjonskostnader og -forpliktelser

Forbundets eksisterende pensjonsordninger tilfredsstiller kravene i lov om obligatorisk tjenestepensjon.

Forbundets ytelsespensjon er avviklet pr. 31.12.18
Forbundet har etablert en innskuddsbasert pensjonsordning for sine ansatte. Forbundet betaler faste bidrag til et forsikringsselskap. Alle ansatte omfattes av ordningen.

Innskuddspensjon har i tillegg forsikringsdekning med hensyn til uføre, barne- og etterlattepensjon.

NHF har også en AFP avtale for alle sine ansatte.

NHF byttet pensjonsleverandør fra Storebrand til Gjensidige i 2022

Note 6 - Leiekostnader og andre forpliktelser

NHF har leieavtale med Ullevaal stadion AS fra 1. mars 2010.
Total leiekostnad for 2023 utgjør tkr 2.794.

Note 7 - IT Investeringer og varige driftsmidler

IT Investeringer

	IT
Anskaffelseskost 01.01.2023	29 935
Tilgang	1 452
Avgang	
Anskaffelseskost 31.12.2023	31 387
Akkumulerte avskrivninger 31.12.2023	27 491
Balanseført verdi 31.12.2023	3 896
Økonomisk levetid	3 år
Årets ordinære avskrivninger	1 219

Varige driftsmidler

Anskaffelseskost 01.01.2023	7 779
Tilgang	2 617
Avgang	
Anskaffelseskost 31.12.23	10 396
Akkumulerte avskrivninger 31.12.2023	6 610
Balanseført 31.12.2023	3 786
Økonomisk levetid 3/5 år	
Årets ordinære avskrivninger	462

Håndballstatuer

Investering i 2 stk. håndballstatuer av kunstneren Knut Steen

2010 Total pris 64.000,- Euro, tkr 522
2019 Tillegg for sokkel og ferdigstillelse arm tkr 205
2021Endelig ferdigstillelse og frakt tkr 163

Balanseført 31.12.2023	890

Note 8 - Fondsmidler

NHFs fond, Asbjørn Henriksens Fond til Håndballidrettens fremme, utgjør tkr. 36.419.

	Markedsverdi	2023	2022
Fondet består av:			
Bankinnskudd		13	353
Aksjer - Gjensidige	625	144	144
Fastrenteinnskudd		35 618	34 576
Mellomregning med NHF drift		644	68
Total kapital		36 419	35 141

Fondets resultat:		
Avskrivninger		
Honorarer/Reisekostnader	67	89
Sum kostnader	67	89
Avkastning på midler	1 345	470
Årsresultat	**1 278**	**381**

Avkastning på bankinnskudd inntektsføres fortløpende.

Note 9 - Lagerbeholdning

	2023	2022
Lager av håndballfaglig materiell mv.	400	490
Annet lager		
Sum lagerbeholdning	400	490

Note 10 - Kundefordringer

Kundefordringer er vurdert til pålydende med fradrag for avsetning til tap på fordringer med tkr 1500 i 2023. Avsetningen var tkr 1500 i 2022. Årets kostnadsførte tap er tkr 0.

Note 11 - Fordring NIF - konsernkonto/bankinnskudd

NHF er deltager i konsernkontoordningen i Sparebank1 Østlandet administrert av Norges idrettsforbund og olympiske og paralympiske komité (NIF). Deltagerne i konsernkontoordningen er overfor banken solidarisk for riktig oppfyllelse av samtlige forpliktelser som følger av eller måtte oppstå i anledning av konsernkontoordningen. Banken har rett til å motregne i konti utenfor konsernkonto-ordningen, som deltageren til enhver tid har i banken, ethvert krav banken måtte ha mot deltagerne og de øvrige partene i kontosystemet.

Bundne skattetrekksmidler utgjør tkr 8.973 pr. 31.12.23

Note 12 - Periodisert kostnad/inntekt

Forskuddsbetalte kostnader/påløpte inntekter	2023	2022
Andre forskuddsbetalte kostnader	29 533	24 780
Påløpte ikke fakturerte inntekter	5 500	3 111
Sum forskuddsbetalte kostnader	35 033	27 891

Periodisert inntekt	2023	2022
Lisensinntekter	33 048	32 744
Startkontingent	2 017	1 750
Sponsorinntekter og andre periodiserte inntekter	14 295	15 249
Sum periodiserte inntekter	49 360	49 743

Periodiserte inntekter og kostnader gjelder mottatte inntekter og betalte kostnader som vedrører første halvår 2024.

Note 13 - Egenkapital

	31.12.2022	Årets uttak	Årets disponering	31.12.2023
Egenkapital med selvpålagte restriksjoner				
Fond	**35 141**		**1 278**	**36 419**
Annen egenkapital	**60 207**		**-2 298**	**57 909**

Egenkapital med selvpålagte restriksjoner kan disponeres av styret i Asbjørn Henriksens fond.
Annen egenkapital er fritt disponibelt.

Norges Håndballforbund

15. mars 2024

Styrets årsberetning og regnskap med noter for 2023 er signert elektronisk av samtlige

Kåre Geir Lio
President

Ingrid Blindheim
1. visepresident

Øyvind Indrebø
2. visepresident

Siv Sødal
Styremedlem

Hanne Hogness
Styremedlem

Jarl Martin Møller
Styremedlem

Nora Kaalstad
Styremedlem

Christian Berven
Styremedlem

Tine Austvoll Jensen Fornell
Styremedlem

Renate Larsen
Styremedlem

Ragnhild Oulie Bruland
Styremedlem valgt av de ansatte

Erik Langerud
Generalsekretær

Norges Håndballforbund

5.2.5 Kontantstrømanalyse for 2023

		2023	2022
Kontantstrøm fra operasjonelle aktiviteter			
Årsresultat		-1 020	-9 236
Endring varelager		90	-76
Endring i kundefordringer		12 042	-13 688
Endring i leverandørgjeld		18 396	-6 145
Endring i andre tidsavgrensningsposter		-2 646	-5 249
Årets avskrivninger		1 681	1 378
Netto kontantstrøm fra operasjonelle aktiviteter	A	**28 543**	**-33 016**
Kontantstrømmer fra finansieringsaktiviteter			
Endring NIF konsernkonto		-31 275	35 103
Endring pensjonsforpliktelse			
Netto kontantstrøm fra finansieringsaktiviteter	B	**-31 275**	**35 103**
Kontantstrømmer til investeringer i anleggsmidler			
Endring investert i driftsmidler		-2 617	-1 749
Endring investert i IT investeringer og biler, netto		-1 452	-1 227
Netto kontantstrøm til investering i anleggsmidler	C	**-4 069**	**-2 976**
Netto endring i kontanter	A+B-C	-6 801	-889
Beholdning av kontanter ved periodens begynnelse		32 298	33 187
Beholdning av kontanter ved periodens slutt		**25 497**	**32 298**

Norges Håndballforbund

5.2.6 Revisjonsberetning for 2023

RSM

Til Håndballtinget i Norges Håndballforbund

RSM Norge AS

Ruseløkkveien 30, 0251 Oslo
Pb 1312 Vika, 0112 Oslo
Org.nr: 982 316 588 MVA

T +47 23 11 42 00
F +47 23 11 42 01

www.rsmnorge.no

Uavhengig revisors beretning

Konklusjon

Vi har revidert årsregnskapet for Norges Håndballforbund, som viser et underskudd på NOK 1 020 000. Årsregnskapet består av balanse per 31. desember 2023, resultatregnskap for regnskapsåret avsluttet per denne datoen og noter til årsregnskapet, herunder et sammendrag av viktige regnskapsprinsipper.

Etter vår mening

- oppfyller årsregnskapet gjeldende lovkrav, og
- gir årsregnskapet et rettvisende bilde av organisasjonens finansielle stilling per 31. desember 2023, og av dets resultater for regnskapsåret avsluttet per denne datoen i samsvar med regnskapslovens regler og god regnskapsskikk i Norge.

Grunnlag for konklusjonen

Vi har gjennomført revisjonen i samsvar med International Standards on Auditing (ISA-ene). Våre oppgaver og plikter i henhold til disse standardene er beskrevet nedenfor under *Revisors oppgaver og plikter ved revisjonen av årsregnskapet*. Vi er uavhengige av organisasjonen i samsvar med kravene i relevante lover og forskrifter i Norge og International Code of Ethics for Professional Accountants (inkludert internasjonale uavhengighetsstandarder) utstedt av International Ethics Standards Board for Accountants (IESBA-reglene), og vi har overholdt våre øvrige etiske forpliktelser i samsvar med disse kravene. Innhentet revisjonsbevis er etter vår vurdering tilstrekkelig og hensiktsmessig som grunnlag for vår konklusjon.

Øvrig informasjon

Styret og generalsekretær (ledelsen) er ansvarlige for øvrig informasjon som er publisert sammen med årsregnskapet. Øvrig informasjon omfatter informasjon i årsrapporten bortsett fra årsregnskapet og den tilhørende revisjonsberetningen. Vår konklusjon om årsregnskapet ovenfor dekker ikke øvrig informasjon.

I forbindelse med revisjonen av årsregnskapet er det vår oppgave å lese øvrig informasjon. Formålet er å vurdere hvorvidt det foreligger vesentlig inkonsistens mellom den øvrige informasjonen og årsregnskapet og den kunnskap vi har opparbeidet oss under revisjonen av årsregnskapet, eller hvorvidt øvrig informasjon ellers fremstår som vesentlig feil. Vi har plikt til å rapportere dersom øvrig informasjon fremstår som vesentlig feil. Vi har ingenting å rapportere i så henseende.

Ledelsens ansvar for årsregnskapet

Ledelsen er ansvarlig for å utarbeide årsregnskapet og for at det gir et rettvisende bilde i samsvar med regnskapslovens regler og god regnskapsskikk i Norge. Ledelsen er også ansvarlig for slik internkontroll som den finner nødvendig for å kunne utarbeide et årsregnskap som ikke inneholder vesentlig feilinformasjon, verken som følge av misligheter eller utilsiktede feil.

Ved utarbeidelsen av årsregnskapet må ledelsen ta standpunkt til organisasjonens evne til fortsatt drift og opplyse om forhold av betydning for fortsatt drift. Forutsetningen om fortsatt drift skal legges til grunn for årsregnskapet så lenge det ikke er sannsynlig at virksomheten vil bli avviklet.

THE POWER OF BEING UNDERSTOOD
AUDIT | TAX | CONSULTING

RSM Norge AS is a member of the RSM network and trades as RSM. RSM is the trading name used by the members of the RSM network. Each member of the RSM network is an independent accounting and consulting firm which practices in its own right. The RSM network is not itself a separate legal entity in any jurisdiction.

RSM Norge AS er medlem av/is a member of Den norske Revisorforening.

Norges Håndballforbund

RSM

Revisors beretning 2023 for Norges Håndballforbund

Revisors oppgaver og plikter ved revisjonen av årsregnskapet

Vårt mål er å oppnå betryggende sikkerhet for at årsregnskapet som helhet ikke inneholder vesentlig feilinformasjon, verken som følge av misligheter eller utilsiktede feil, og å avgi en revisjonsberetning som inneholder vår konklusjon. Betryggende sikkerhet er en høy grad av sikkerhet, men ingen garanti for at en revisjon utført i samsvar med ISA-ene, alltid vil avdekke vesentlig feilinformasjon. Feilinformasjon kan oppstå som følge av misligheter eller utilsiktede feil. Feilinformasjon er å anse som vesentlig dersom den enkeltvis eller samlet med rimelighet kan forventes å påvirke de økonomiske beslutningene som brukerne foretar på grunnlag av årsregnskapet.

For videre beskrivelse av revisors oppgaver og plikter vises det til:
https://revisorforeningen.no/revisjonsberetninger

Oslo, 2. april 2024
RSM Norge AS

Eystein O. Hjelme
Statsautorisert revisor
(elektronisk signert)

PENNEO

Signaturene i dette dokumentet er juridisk bindende. Dokument signert med "Penneo™ - sikker digital signatur". De signerende parter sin identitet er registrert, og er listet nedenfor.

"Med min signatur bekrefter jeg alle datoer og innholdet i dette dokument."

Eystein Olav Hjelme
Statsautorisert revisor
På vegne av: RSM Norge AS
Serienummer: 9578-5993-4-2471648
IP: 188.95.xxx.xxx
2024-04-02 08:05:41 UTC

bankID

Norges Håndballforbund

5.2.7 Kontrollkomiteens beretning for 2023

Beretning fra Kontrollkomiteen i Norges Håndballforbund for perioden 1.1.2023-31.12.2023

Kontrollkomiteen i Norges Håndballforbund har utført sine oppgaver i samsvar med Norges Idrettsforbunds regnskaps- og revisjonsbestemmelser.

Etter Kontrollkomiteens oppfatning er Norges Håndballforbunds regnskapsførsel pålitelig, og årsregnskapet for året 2022 gir et korrekt uttrykk for forbundets drift og finansielle stilling. Komiteen har fått gode svar på de avvikene som har forekommet.

Kontrollkomiteen mener at forbundets forvaltning og drift har vært foretatt på en lovlig og forsvarlig måte.

Kontrollkomiteen avholdt 2 ordinære og ett ekstraordinært møte i 2023. Komitemedlem Kolbjørn Holde forlot komiteen etter eget ønske, på grunn av familiære forhold.

Komiteen tok til etterretning at budsjettet for 2023 var foreslått som et underskuddsbudsjett, og at det var begrunnet i ønsket om å opprettholde et høyt aktivitetsnivå. Det ble ansett forsvarlig ut fra tidligere års overskudd og oppspart egenkapital.

Kontrollkomiteen var fornøyd med at tingvedtakene var satt inn i matrise for oppfølging.

På bakgrunn av medieoppslag, ba Kontrollkomiteen i mai 2023 Forbundsstyret om å få oversendt relevante dokumenter som viste Forbundsstyrets behandling, posisjon og oppdrag til presidenten vedrørende valget av leder i Norges Idrettsforbund. Komiteen tok til etterretning den informasjonen som ble oversendt.

Kontrollkomiteen innkalte til ekstraordinært møte i august 2023 på grunn av sak i media som stilte spørsmål rundt habiliteten til presidenten og andre ansatte i NHF. Saken reiste både økonomiske, habilitetsmessige og omdømmemessige spørsmål.

Kontrollkomiteen hadde spørsmål til partene i møtet, og utarbeidet også skriftlige spørsmål i etterkant av møtet som ble oversendt partene.

Saken ble drøftet videre mellom partene i et ordinært komitemøte. Kontrollkomiteen utarbeidet på denne bakgrunn en offentlig, formell uttalelse om saken, som ble delt med regionene. Komiteen etterspurte endringer i flere dokumenter og rutiner, for å klargjøre ulike forhold rundt mandatet til frikjøpt president, habilitet og åpenhet i organisasjonen. Arbeidet med å oppdatere dokumenter og rutiner løp inn i 2024.

Sandvika 17.09.2024

Gry Nergård Kjell Walquist Karin Hansen Anne Live Jensvoll

Norges Håndballforbund

5.2.8 Regnskapsakkumulering for 2023

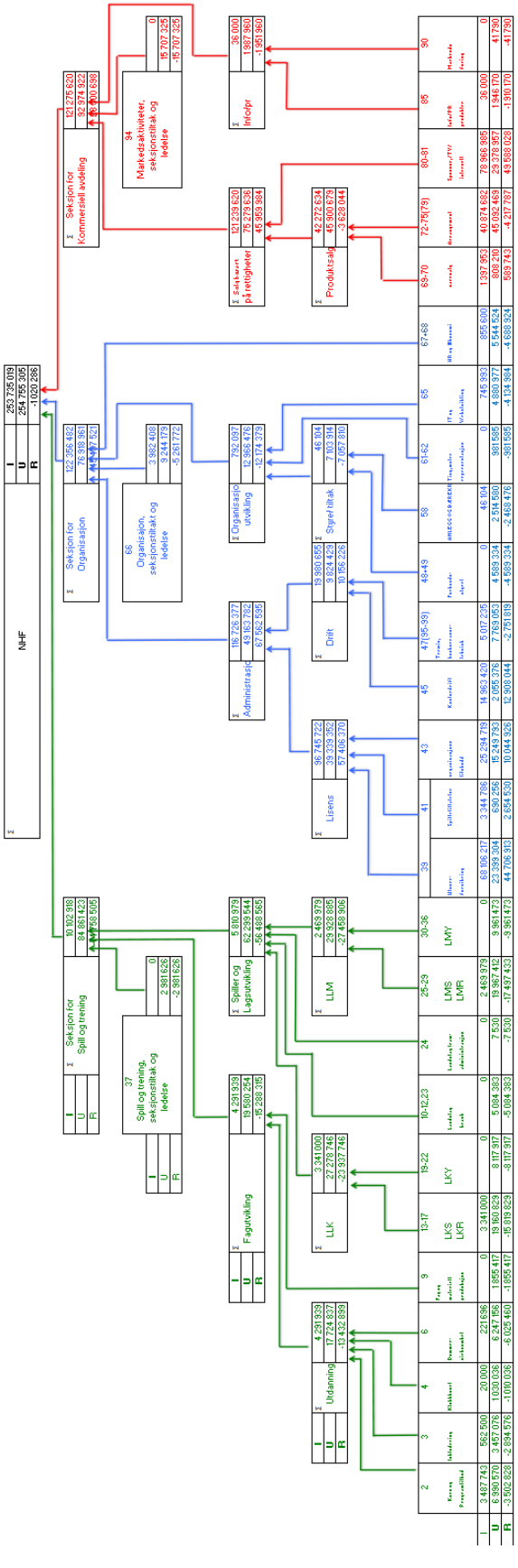

Norges Håndballforbund

5.2.9 Lisensregnskap for 2023

Inntekter		
(Lise/Lise pluss)	68 106 217	
Lotterifradrag	13 500 000	
Sum inntekter	54 606 217	
Utgifter		
Forsikring/skaderefusjon	24 785 959	
Administrasjon	800 000	
Tilskudd fra lisensfond	1 418 595	
Avskrivning ny web	1 219 274	
Sum utgifter	28 223 828	
Overskudd før tilbakeføring regioner	**26 382 389**	
Tilbakeføring 30%		**7 914 717**
Overført til regionene 2023		2 600 000
Utbetales i 2024		**5 314 717**

5.2.10 Aktivitetsregnskap for 2023

5.3.1 Styrets årsberetning for 2024

Lokalisering
Norges Håndballforbunds sentraladministrasjon er lokalisert på Ullevaal Stadion, Oslo.

Formålet
Norges Håndballforbund (NHF) skal utbre og lede håndballidretten i Norge, og å representere idretten internasjonalt.

Visjonen
Norsk håndball skal oppleves som en energisk og utviklende trenings- og kampaktivitet der spillere, dommere, trenere, ledere og foreldre deltar aktivt, og kampene følges av et entusiastisk publikum og engasjerte medier.

Norges Håndballforbunds visjon: Håndball for alle!

Verdiene
I håndball er våre felles verdier:

- Begeistring
- Innsatsvilje
- Respekt
- Fair play

Samfunnsoppdraget
Norsk håndball er viktig aktør for idrett i samfunnet, herunder fysisk aktivitet og psykisk helse. Norsk håndball skal også være en samfunnsaktør som tar hensyn til natur, klima og miljø, samt tar et helhetlig samfunnsansvar.

Internasjonalt har NHF en internasjonal posisjon som gir mulighet til å påvirke de internasjonale håndballorganisasjonene og det verdigrunnlaget som styrer internasjonal håndball. Norsk idrett har også mulighet til å bidra i utviklingen av idrett og samfunn i andre deler av verden.

- NHF skal være det særforbundet som har størst tillit i befolkningen.
- NHF skal være representativ for mangfoldet i befolkningen på og utenfor banen.
- NHF skal stå for likestilling og likeverd i enhver sammenheng.

Økonomi, fortsatt drift og framtidig utvikling

NHF hadde samlede driftsinntekter på 244.355 mill. kroner i 2024. Dette er en nedgang på 3.586 mill. inkludert den økonomiske effekten av VM 2023. Ser vi på økonomien for ordinær drift, er det en økning på 25.862 mill. kroner opp mot 2023. NHFs totale årsregnskap for 2024 ga et overskudd på 4.758 mill. kroner inkludert finans.

NHF har en egenkapital til disposisjon (annen egenkapital) på 60.809 mill. kroner som skaper trygghet for eventuelle vanskelige økonomiske perioder. Egenkapital med selvpålagte restriksjoner (Asbjørn Henriksens fond) utgjør 38.276 mill. kroner, hvilket er en økning på 1.858 mill. (Egenkapitalens størrelse er etter disponering av overskudd i 2024.) Fondet hadde i 2024 finansinntekter på 1.891 mill., dvs. kostnader på 33.000 kroner.

Den økonomiske situasjonen for regnskapsåret 2024 og tingperioden vurderes som god, forutsigbar og stabil. Bakgrunnen for dette kan i all hovedsak knyttes til at aktivitetsnivået er opprettholdt, og at det kun har vært mindre endringer innenfor de kommersielle avtalene. Det er likevel verdt å merke seg, og ha fokus på følgende i kommende tingperiode og i de kommende år.

Mesterskapene i 2026 og 2028

Norsk håndball har hatt i sine strategier å søke mesterskap på jevnlig basis. Bakgrunnen for dette, utover selve mesterskapet, er en rekke positive effekter som økt oppslutning og entusiasme, rekruttering, anleggsutvikling m.m. Mesterskapsøkonomien er fortsatt krevende for NHF. Dette begrunnes i store kostnader for provisoriske anlegg, begrensende kommersielle muligheter, press på billettpriser og generelt høyere kostnader. I tillegg er overføringer fra de internasjonale forbundene kun en liten del av inntektene. Ovennevnte mesterskap tilhører tingperioden, og i tillegg til dette er vi medarrangør for mesterskapet i 2031.

Det er viktig at det nye styret i NHF setter fokus på dette i sitt kommende arbeid inn mot IHF og EHF. Utover dette er mesterskapsøkonomi i stor grad avhengig av tilskudd fra stat og kommune, og forbundsstyret ser et tydelig behov for en forsterket dialog mot det offentlige Norge i tråd med hva vi ser hva andre idretter oppnår av tilskudd.
I vurderingene er det viktig å ha med seg de positive effektene ved mesterskap, som ikke kan leses i regnskapet.

Kommersielle inntekter

I kommende tingperiode er det flere store avtaler som skal reforhandles. Trenden i sponsormarkedet kan medføre andre type avtaler, lavere bidrag, mer øremerking og økt krav til kompetanse blant NHFs ressurser. Markedsarbeidet, på lik linje med øvrige fagavdelinger i NHF, stiller større krav til utvikling, prosjekter, spesialkompetanse og kreativitet m.m. for å kunne være en attraktiv samarbeidspartner for næringslivet.

Kjerneoppdraget og samfunnsoppdraget
NHF, som øvrige idretter, får stadig en større og større rolle og plass i samfunnet når det gjelder vårt bidrag til å løse samfunnsoppdraget. I all hovedsak følger det ikke økonomi med til de oppdrag det forventes at vi skal bidra til å løse. Vi ser i større grad at økonomi til samfunnsoppdrag går på bekostning av kjerneoppdraget. Selv om NHF naturligvis må og skal ta vår del av samfunnsoppdraget må det i større grad settes fokus på hvordan dette skal løses økonomisk.

Oppsummert
NHFs økonomi er god, og dersom vårt kjerneoppdrag opprettholdes på dagens nivå og høyere, vurderes inntektene som stabile og forutsigbare. Usikkerhetsmomentene for øvrig vil i de konkrete utfordringer knyttet til mesterskap løses ved bruk av egenkapital. Tilsvarende vil dette kunne gjelde også i andre utfordringer, men da mer i en overgangsfase.

Forbundsstyret bekrefter at det er grunnlag for fortsatt drift, og årsregnskapet er avlagt under denne forutsetningen, jfr. regnskapslovens § 3-3.

Organisasjonen
En vesentlig andel av NHFs inntekter er av kommersiell karakter. Disse er av stor betydning for å opprettholde god kvalitet i aktivitetstilbudet til en så lav kostnad som mulig. Dette gjelder både i topp og bredde. NHFs markedsavtaler har de senere årene vridd seg fra å kun være rettet mot landslagsaktivitet, til å rette seg mot også andre aktiviteter enn toppidretten. Både håndballskoler, verdiarbeid, mangfold og annet er blitt knyttet opp mot kommersielle avtaler for å sikre inntekter til det beste for organisasjonen og dens medlemmer. NHF jobber kontinuerlig og grundig med å finne og å sikre både nye og reforhandlinger av slike avtaler for å sikre inntekter som senker kostnadene for aktivitet.

Gjeldende strategiplan som ble vedtatt på håndballtinget i 2022, løftet frem bærekrafts-arbeidet som et av fokusområdene. Dette videreføres også i forslag til ny strategiplan for perioden 2025-28.

De bærekraftsmålene som blir vedtatt på håndballtinget, vil forplikte alle i norsk håndball. De målene vi er enige om gjøres om til konkrete tiltak som er tilpasset det vi kan påvirke gjennom vårt virke.

I 2024 lanserte vi vår regnbuelandslagsdrakt. Denne drakten representerer i stor grad det norsk håndball skal stå for. Den har blitt godt mottatt både eksternt og internt. For eksempel har spillere, partnere og ansatte synliggjort drakten som et fint eksempel på vår visjon: *Håndball for alle*. Norsk håndball har i tillegg markert seg godt i Pride-paraden i Oslo i tillegg til at vi deltok med flere representanter både sentralt og regionalt på Pride konferansen i Oslo.

Det å hjelpe klubbene til å bli sterkere er og blir noe av det viktigste vi gjør. Klubben er navet i all vår virksomhet. Klubbhuset har etablert seg som en sterk verktøykasse som gir klubbene hjelp til å styrke egen drift. Videre styrking av klubbhusarbeidet, kontinuerlig oppfølging og videre utvikling av innholdet i klubbhuset vil gi sterkere klubber, som igjen gir fortsatt medlemsvekst.

Digitaliseringen i idretten og i håndballen foregår i et stort og økende tempo. Utfordringen med å møte brukerne av våre systemers forventninger, og å sikre kvaliteten og sikkerhet på og i våre digitale verktøy, gjenspeiles i at kostnadene for digitale tjenester øker. Det er ikke rett frem å måle en økonomisk gevinst ved digitalisering. Forventningen fra samfunnet rundt oss, de risikoer våre databaser har for innbrudd, det å skaffe effektive verktøy for alle som er involvert i norsk håndball gjør at vi må investere videre i god og behovsprøvet digitaliseringsutvikling. I digitaliseringsarbeidet har NHF sterkt søkelys på kostnadsbildet. Kost og nyttevurderingen gjøres for å utnytte ressursene best mulig.
Vi bruker digitale møteplasser der dette er fornuftig. Dette er både kostnads- og tidsmessig effektivisering som vi nyter godt av.

Vår langsiktige avtale med TV2 bidrar til å spre håndballen godt for våre toppnivåer. MyGame sikrer også at håndballen blir distribuert på langt flere nivåer enn det den gjorde tidligere. Det er funnet gode løsninger på strømming i trygge former, og det oppleves at dette fungerer tilfredsstillende nå. Samtidig er det fortsatt utfordringer i enkelte kommuner rundt bruken av MyGame. Dette vil være et løpende arbeid i kommende tingperiode.

Forbundsstyret har videreført sitt fokus på høyt aktivitetsnivå for å komme tilbake der håndballen var før pandemien. Aktivitetsnivået gjennom 2024 vært tett balansert med å holde regnskapet i balanse. Vi er nå litt bedre enn vi var før pandemien. Vi har god styrefart i medlemstilveksten, men vi ser at frafallet i enkelte aldersklasser er høyt.
Vi vil derfor øke fokuset på å beholde aktive fremover. Vi søker et tilbud som passer både de som vil satse, men også de som synes håndballen bare er gøy.

Det har gjennom hele året vært jobbet med VM 2025. Administrasjonen sentralt og regionalt har hatt stort fokus på å levere et omfattende mesterskap. Allerede tidlig i 2024 så man at det ville bli utfordringer å gå i økonomisk balanse da kulturdepartementet signaliserte at de ikke ville støtte VM. Gjennom godt arbeid snudde kulturdepartementet og innvilget mesterskapet en støtte på 10 millioner kroner. Forbundsstyret takker regjeringen for deres bidrag. Tilsvarende ble det bevilget 5 millioner kroner fra Bærum kommune, og forbundsstyret takker kommunen for dette. Forbundsstyret ønsker også å rette en stor takk til eierne av Unity arena for deres fleksibilitet knyttet til leieavtalen og mesterskapets samlede økonomi.

Forbundsstyret foretok en grundig gjennomgang av struktur og eierskap i Oslo Convention Center i forbindelse med at de opphevet vedtaket mot å benytte senteret. Senteret har gjennomført store selskapsendringer for å løsrive seg fra Brunstad Christian Church. Konklusjonen fra forbundsstyret var at de som ønsker og har behov for det, kan bruke senteret.

Forbundsstyret har gjennom året initiert flere møteplasser hvor organisasjonsstruktur, effektivisering, oppgaveløsning m.m. har vært diskusjonstema. Bakgrunnen for dette er forbundsstyrets ønske om å videreutvikle organisasjonen til det beste for våre klubber, men også for å kunne møte en fremtid hvor vi trolig blir utfordret på områder som berører driften vår vesentlig. Dette gjelder for eksempel økonomi, bærekraft og IKT- investeringer. Det er å forvente at det i årene fremover generelt vil bli stilt større krav til kompetanse blant NHFs ansatte og tillitsvalgte.

NHF er representert i flere styrer, komiteer og utvalg bl.a.:

- Bente Aksnes, medlem av styret i EHF
- Tonje S. Jelstad, koordinatorer for Handball Forum of Europe (HFE)
- Øyvind Togstad, medlem i EHFs dommerkomite
- Per Morten Sødal, chairman of Playing Rules and Referees Commission i IHF

President, visepresidenter og generalsekretær har representert NHF i sammenheng med EHFs og IHFs møter og kongresser.

Forbundsstyret ser med glede fortsatt vekst i både medlemmer og lisensierte personer. Vi er begeistret over at stadig flere finner ut at håndballen er et fint sted å høre til. I et samfunn som i større grad går mot mer individualisering, mener forbundsstyret at lagspill og samhold blir viktigere og viktigere fremover, også i et samfunnsperspektiv.

Regnskapet for 2024 er vesentlig bedre enn opprinnelig budsjett inkl. den vedtatte bunnlinjen. Forbundsstyret ser likevel et økt kostnadsnivå spesielt på reiser og opphold.

En svak krone og press på våre inntekter er en del av det fremtidsbildet som norsk håndball står ovenfor på både kort og lang sikt, noe vi må ta hensyn til.

Styret uttrykker sin store glede over prestasjonene til våre lag i OL. Vi feirer spesielt jentenes fantastiske OL-gull og EM-gull, og takker for den strålende innsatsen som har inspirert og begeistret oss alle.

Vi vil også anerkjenne Thorir Hergeirssons flotte trenerkarriere. Etter 35 år med dedikasjon og lederskap i NHF, hvorav landslagssjef for håndballjentene siden 2009, avsluttet han i 2024 sin tjeneste på best mulige måte. Hans bidrag har vært uvurderlig, og forbundsstyret takker ham dypt på vegne av hele norsk håndball.

Forbundsstyret er tilfreds med at vi har ansatt Ole Gustav Gjekstad som ny landslagstrener for håndballjentene. Vi ser frem til å støtte laget til fremtidige triumfer.

Norges Håndballforbund

Åpenhetsloven

NHF er, basert på sin omsetning og antall ansatte, definert som en større virksomhet og er som følge av dette underlagt «Lov om åpenhet og arbeid med grunnleggende menneskerettigheter og anstendige arbeidsforhold (Åpenhetsloven).

NHF vil besørge at det jevnlig utføres aktsomhetsvurderinger i henhold til lovens § 4. NHF vil videre innen 30. juni hvert år offentliggjøre en redegjørelse på sin hjemmeside i henhold til lovens § 5.

Arbeidsmiljø og personale

Arbeidsmiljøet oppleves positivt med lite sykefravær. Sykefraværsprosenten totalt sett i 2024 var 5,13 %, som er lavere enn 2023. Korttidsfraværet er lavt, mens langtidsfraværet er noe for høyt. Det antas at statistikken kan inneholde enkelte feilmarginer i sammenheng med NHFs muligheter for bruk av hjemmekontor. NHF har ikke hatt arbeidsulykker i løpet av året. Forskjell på sykefravær på kjønn?

Forbundsstyret ønsker å rette en stor takk til de ansatte for godt utført arbeid og stor arbeidsinnsats i perioden.

Likestilling

NHF har som mål å være en arbeidsplass der det råder full likestilling mellom kvinner og menn. Ledelsen har i sin policy innarbeidet forholdet rundt likestilling som tar sikte på at det ikke forekommer forskjellsbehandling grunnet kjønn i saker som for eksempel lønn, avansement og rekruttering. Målene er nedfelt i NHFs strategiplan godkjent av håndballtinget i 2022.

NHF har tradisjonelt rekruttert fra miljøer hvor antall kvinner og menn er jevnt representert. Av NHFs totalt 56 sentralt ansatte (inkludert heltidspresident og generalsekretær), er 32 kvinner og 24 menn. Samlet antall årsverk er 53,30. Endringer i årsverk fra år til år er i stor grad knyttet opp mot strategiplanens områder som stiller krav til ny kompetanse. I tillegg har NHF 25 landslagstrenere som utgjør 15,92 årsverk.

Totalt for alle grupper er 81 ansatte og 69,22 årsverk. Dette er fordelt på 39 kvinner og 42 menn. Herav 20 deltidsansatte hvorav 7 kvinner og 13 menn. Antall uker foreldrepermisjon er 39, samtlige benyttet av kvinner.

Alle tall er per 31. desember 2024.

Av forbundsstyrets 11 representanter er 7 kvinner. Ett av styremedlemmene er valgt av de ansatte, og har fullverdig styreansvar i alle saker.

Lønnsforskjeller på ulike stillingsnivåer

Alle tall beregnet i 100% stilling

Lønnsgruppe 1-4

26 personer hvorav 21 kvinner og 5 menn. Gjennomsnittslønn er 642.208 kroner.
Menn: 647.810 kroner og kvinner 640.875 kroner.

Lønnsgruppe 5

28 personer hvorav 11 kvinner og 17 menn. Gjennomsnittslønn er 910.149 kroner.
Menn: 917.772 kroner og kvinner: 898.370 kroner. (Tall unntatt president, GS og landslag.)

Det er kun mindre kjønnsmessige forskjeller fra år til år, som i all hovedsak kan relateres til personale som slutter, samt behov for spesialkompetanse i nyrekruttering.

Den totale lønnsmassen i LG 1-5 (tall unntatt president, GS og landslag) utgjør 42.181.600 kroner hvorav lønnsmasse kvinner er 23.340.433 kroner og lønnsmasse menn 18.841.167 kroner.

Styreansvarsforsikring

NHF har *tegnet forsikring for styrets medlemmer og generalsekretær for deres mulige ansvar overfor foretaket og tredjepersoner.*

Miljø og bærekraft

NHF arbeider systematisk med bærekraft, hvor de tre dimensjonene – sosiale forhold, økonomi og klima og miljø – står sentralt. Som en ledende idrettsorganisasjon har vi et ansvar for å utvikle håndballen på en måte som ivaretar dagens behov uten å gå på bekostning av fremtidige generasjoners muligheter.

Dette arbeidet skjer på tvers av hele NHF og er integrert i vår strategi, hvor hovedmålet «flest mulig – lengst mulig» skal oppnås gjennom bærekraftige løsninger.

NHF har styrket sitt arbeid med bærekraft i anlegg, arrangementer og klubbdrift. Som et ledd i dette arbeidet har vi fortsatt implementeringen av Green Producers Tool for å måle og redusere klimagassutslipp ved store arrangementer, inkludert under VM 2025. Vi er også i en prosess med Miljøfyrtårnsertifisering for å systematisere og forsterke vårt miljøarbeid. I tillegg har vi økt vår innsats for bærekraftige anlegg gjennom lansering av en ny digital anleggsveileder.

For å redusere matsvinn ved arrangementer har NHF også innledet et samarbeid med Matsentralen, NHFs første offisielle bærekraftspartner, der overskuddsmat redistribueres til veldedige formål.

Bærekraft i NHF handler ikke bare om miljø – vi ser også på hvordan håndball kan bidra til sosial bærekraft gjennom inkluderende idrettstilbud, tilgjengelige anlegg og et sterkt lokalsamfunnsengasjement. Økonomisk bærekraft er også avgjørende, og vi jobber for robuste løsninger som sikrer langsiktig utvikling og stabile rammevilkår for klubbene.

NHF skal være en pådriver for en mer bærekraftig idrett, både nasjonalt og internasjonalt. Gjennom strategiske prioriteringer og konkrete tiltak ønsker vi å bidra til at norsk håndball utvikles i tråd med prinsippene for bærekraftig utvikling og den tredoble bunnlinjen – hvor vi balanserer sosiale, økonomiske og miljømessige hensyn.

Sportslig
Seniorlandslagene i 2024

Håndballgutta (LMS)
Håndballgutta startet 2024 med Golden League i Danmark. Der møtte de Danmark Nederland og Egypt. Det ble uavgjort mot Danmark, seier over Nederland og tap for Egypt.

Deretter gikk turen til EHF EURO 2024 som startet med innledende runde i Berlin og åpningskamp mot Polen som endte med seier. Den andre kampen var mot Færøyene og endte med uavgjort.

I den tredje kampen var det Slovenia som ventet og det ble dessverre tap med ett mål. Laget kom seg likevel til mellomrunden som ble spilt i Hamburg, og møtte Portugal (tap), Nederland (seier), Danmark (tap) og til slutt svenske naboer (seier). Laget endte på en niende plass.

I mars var det klart for OL-kvalifisering i Ungarn mot vertsnasjonen Ungarn i tillegg til Portugal og Tunisia. Den endte med tre strake seire og laget var klare for sommer-OL i Paris. I mai var det duket for Gjensidige Cup med Danmark, Kroatia og Argentina.

Den endte med sier over Kroatia og Tunisia, og uavgjort mot Danmark. I juli var det precamp i Oslo og på Hamar og laget spilte mot Spania i en fullsatt Gjøvik Fjellhall, som endte med seier.

I OL i Paris var Norge i gruppe med Frankrike, Argentina, Ungarn, Egypt og Danmark. Det endte med tre seire og to tap. I kvartfinalen ventet Slovenia, og dessverre endte det med tap. I november spilte gutta EHF EURO Cup borte mot Danmark og hjemme i Stavanger mot Frankrike. Det endte med to tap på de siste kampene for året.

LMR
LMR har kun hatt én samling i mars 2024 der de spilte to kamper mot Polen og Sverige.

Håndballjentene (LKS)
Håndballjentene hadde totalt 112 samlingsdøgn i 2024. Disse var fordelt på ni samlinger inkl. OL og EHF EURO.

Oppstarten var EHF EURO Cup i slutten av februar i nye Halden Arena hvor det ble spilt mot Østerrike før avreise til Innsbruck for returoppgjør. I april hadde laget Ungarn på besøk i Åsane Arena, før de dro til Sveits for den siste kampen i EHF EURO Cup.
Norge vant sine kamper og dermed også EHF EURO Cup sammenlagt. Samlingen ble avsluttet med en ren treningsuke i Györ.

22.juni startet OL-forberedelsene i Frankrike, hvor laget var i 16 dager og avsluttet med to kamper mot Frankrike, hhv. én seier og ett tap. Deretter ble det en uke pause før egen pre-camp på Hamar startet og det ble en kamp mot Danmark i Gjøvik Fjellhall, før jentene avsluttet med ny kamp mot Danmark i København. Det ble seier hjemme og tap borte.

Neste aktivitet var OL i Paris, som var det første store målet i 2024. Jentene leverte, og det ble solid seier over Frankrike i finalen i en stappfull arena med hele 26.000 tilskuere.
I oktober var det Posten Cup og Golden League i Sandefjord, hvor jentene gikk seirende ut av alle kamper.

November og Golden League i Viborg var siste oppkjøring før EHF EURO i Østerrike. Der ble det to seiere og én uavgjort mot Danmark. EHF EURO og ni kamper totalt, i Innsbruck og Wien, ble en ny triumf for Håndballjentene som utklasset Danmark 31-23 i finalen. To mesterskap og to gull i ett og samme år, er rett og slett imponerende!

LKR
Rekruttjentene endte på 16 samlingsdøgn, mens det opprinnelig var planlagt for 28. All planlagt aktivitet på høsten ble innstilt.

Jentene startet sesongen i Karlskrona, hvor de møtte Sverige rekrutt til to kamper. I april reiste laget til Polen for to kamper mot Polen rekrutt. Siste treningssamling ble ifm. topphåndballseminaret i juni hvor jentene møtte Korea sitt A-lag til en kamp. Kampene i Sverige endte med tap, mens det ble seier i kampene mot hhv. Polen og Korea.
Rekruttlandslaget representerer en viktig kontinuitet (etter yngrelandslag) for fremtidige A-spillere, med andre ord en viktig arena for unge og lovende spillere.

Rullestollandslaget
Landslaget i rullestolhåndball har gjennomført to samlinger i 2024. En samling på Hamar og så har de deltatt i en internasjonal turnering i Lyon. Her spilte de mot Portugal, Frankrike og Nederland. I tillegg deltok Spania og Ungarn i seksnasjoners turneringen. Norge vant kampen om femteplassen mot Ungarn.

Beachlandslagene i 2024

Landslag menn beach (LMB)
LMB startet sesongen i mars med samling i Malaga, hvor det ble spilt kamper mot flere klubblag. I mai reiste de til Århus og fikk mange verdifulle kamper mot både Danmark og Ungarn. Videre fikk laget en kort helgesamling i Sandefjord i juni, før avreise til EM-kvalifisering i Varna, Bulgaria. De reiste ned noen dager før mesterskapet og fikk gode treningskamper mot flere nasjoner. Gutta tok seg til hovedrunden og fikk noen tøffe kamper der de tapte knepent på shoot-out mot både Polen og Sverige. De tok seg til semifinalen, men tapte igjen på målstreken for Sverige på shoot-out. De endte tilslutt på fjerde plass etter et surt ettmålstap på shoot-out mot Frankrike.

Mesterskapet ble dessverre preget av sykdom i troppen. Ellers en fin gjennomkjøring der mange spillere ikledde nye roller, og flere unge spillere fikk god og verdifull internasjonal erfaring.

Landslag kvinner beach (LKB)
LKB har gjennomført samlinger i Bergen (innendørsanlegget i Åsane Arena), Witten i Tyskland (innendørsanlegg) og Danmark (utendørs). I Tyskland trente og spilte laget mot Tyskland. I Danmark spilte de mange treningskamper mot Danmark og fikk gjennomført mange gode treningsøkter.

Jentene reiste deretter til Pingtan i Kina for å forberede seg til VM. Der fikk de tid til å akklimatisere seg, og få noen gode treningskamper før mesterskapet dro i gang. Etter et tøft gruppespill, møtte de Brasil, Hellas og Tyskland i hovedrunden. Det ble tre tøffe kamper, som alle endte i knepne tap på shoot-out. De endte tilslutt på 11. plass etter en solid seier over Filippinene.

Landslag yngre beach (LBY)
Nytt kull med juniorer (2008/09) startet opp med helgesamling på Kjelsås i slutten av mai. To uker senere hadde de ny samling på Kjelsås. Der fikk jentene spilt treningskamper mot Tyristubben og Aker TH. Guttene spilte mot LKB som hadde trening i forkant av avreise til VM i Kina.

12 jenter og 12 gutter ble tatt ut til EM i Varna, Bulgaria. De hadde fire dager med forsamling, hvor de fikk spilt gode treningskamper før mesterskapet dro i gang. Jentene tok seg til kvartfinale, men tapte knepent mot Frankrike. De endte tilslutt på sjuende plass med seier over Bulgaria.

Gutta fikk det tøft i gruppespillet og mellomrunden, og endte tilslutt opp på 13. plass etter seier mot Romania etter en sterk shoot-out. Oppholdet ble dessverre preget av en del sykdom hos begge lag, men totalt sett ble det en fin opplevelse for samtlige.

Norges Håndballforbund

Yngrelandslagene i 2024

LMY (LM04 og LM06)
Med en åttende plass i U20 EM i Slovenia og en sjuende plass i U18 EM i Montenegro leverte guttelagene, samlet sett, de beste resultatene på flere år. LMY trenerne har vært aktive i alle regioner med inspirasjonskurs denne høsten, da det ikke har vært sentral aktivitet pga. økonomi.

LK04
Juniorjentene fikk noen utfordringer på veien mot VM 2024, bl.a. med at den ene turneringen de skulle delta på, ble avlyst. Laget fikk gjennomført gode treningssamlinger, med spillere som er både ambisiøse og treningsvillige.

I forkant av mesterskapet spilte jentene SOC mot Sverige og Danmark i Sverige.
I mesterskapet hadde de fire debutanter og sju spillere født i 2005. Laget endte på en tiende plass, noe som er tilsvarende det laget har prestert foregående mesterskap.

LK06
Ungdomsjentene har spilt sitt andre mesterskap VM i Kina. De startet året med treningssamling i Skien i februar, før kampsamling i Ungarn i april. På de første samlingene har laget hatt flere nye inne som har fått prøve seg.

Fokuset for laget etter forrige mesterskap er kapasiteten, pasning/mottak med press (i kropp, i ubalanse og med puls), posisjonering for å flytte forsvaret, og ballorientert forsvar med ekstra fokus på 1er rollen.

I forkant av mesterskapet ble det litt andre forberedelser da det også måtte planlegges enda mer rundt søvn og mat, så dette startet opp på samlingen før avreise, som var SOC i Danmark.

I turneringen viste laget at de har tatt steg og spilte jevnt mot Danmark og uavgjort mot Frankrike, i tillegg til å slå Sverige. I mesterskapet var de i en tøff gruppe med både Danmark og Ungarn. Jentene viste et høyere nivå enn tidligere i gruppen hvor de hang lenge med Ungarn (som ble nr. tre) og holdt på å slå Danmark (som ble nr. to). Med masse ny erfaring fra en annen verdensdel i mesterskap, endte laget på tiende plass.

LK08
Jentelandslaget har brukt året til å få oversikt over kullene født i 2008 og 2009. Trenere har deltatt på RLM samlinger, inspirasjonssamlinger og bylag i tillegg til sentrale samlinger.

Det har også blitt avholdt informasjonsmøter om hvordan yngre landslag driftes, filosofi og hva slags spillertyper og ferdigheter vi ser etter i fremtidens håndballspillere.

LK08 har spilt sine første offisielle kamper i løpet av året. Først i Scandinavian Open, der de spilte seg til en sjuende plass og kvalifiserte seg til EYOF. 2009 årgangen var ikke i gang med yngre landslagsaktivitet på dette tidspunktet, og uttaket var kun basert på utøvere født i 2008.

Jentene spilte også Scandiberico i Larvik i oktober der de tok en førsteplass. Uttaket var en kombinasjon av 2008-jenter som allerede hadde deltatt i sentral aktivitet og 2008-jenter som ikke tidligere hadde vært inne på samling. I tillegg fikk en del 2009-jenter sin første samling. Det har vært lavere aktivitet gjennom året enn opprinnelig planlagt på grunn av økonomiske hensyn.

Dommere og delegater

Internasjonalt

NHF hadde i 2024 tre IHF dommerpar, to EHF dommerpar, et EHF YR par og seks delegater. På dommersiden har NHF én EHF lektor og én IHF lektor.

2024				
Mesterskap	**Sted**	**Dommerpar**	**Delegat**	**Dommersjef**
EHF EURO menn	Tyskland	Håvard Kleven Lars Jørum	Øyvind Togstad	
Final4 kvinner	Ungarn	Eskil Braseth Leif Sundet		
Final4 Menn	Tyskland		Togstad	
VM kvinner U20	Makedonia	Eskil Braseth Leif Sundet	Øyvind Togstad	Per Morten Sødal
OL	Frankrike	Håvard Kleven Lars Jørum	Øyvind Togstad	Per Morten Sødal
VM kvinner U18	Kina	Mads Fremstad Jørgen Jørstad		Per Morten Sødal
EHF EURO U18	Montenegro	Andreas Borge Magnus Nygren		
EHF EURO kvinner	Østerrike, Ungarn og Sveits	Eskil Braseth Leif Sundet	Øyvind Togstad	
EHF EURO Beach håndball	Bulgaria		Tim-Nicolai Ganz-Fjellvang	
EBT Finals	Frankrike	Antonie Dale Rebecca Røsberg Skjold		

Nasjonalt
Regionalt ser man fortsatt utfordringer med antall dommere. Dommersiden jobber videre med mer spissede tiltak for å heve kvaliteten og antallet dommere på de ulike nivåene. Rekrutteringen er fortsatt mangelfull spesielt mot de øvre nivåer.

Arbeidet rundt oppfølging og utvikling har hatt høy prioritet også i 2024, i tillegg til utdanning av både dommere og dommerutviklere.

Regler og spilleforståelse har fått økt fokus og revidering av utdanningene har fortsatt. Det er fortsatt stort fokus på å få gjennomført kampene på alle nivåer med to dommere og at kampene ledes av kompetente dommere.

Det er behov for en totalvurdering av hvordan dommersiden er organisert i NHF. Regionene og sentralleddet samarbeider ellers godt.

Årsresultat og disponering

Styret foreslår følgende disponering av årsresultatet for Norges Håndballforbund (alle tall i hele tusen):

Egenkapital med selvpålagte restriksjoner	
Årsresultat Asbjørn Henriksens fond økes	1.858
Egenkapital	
Annen egenkapital økes	2.900
Sum disponeringer	4.758

	31.12.2023	***Uttak 2024***	***Disponering 2024***	***31.12.2024***
Egenkapital med internt pålagte restriksjoner				
Fond	36.419		1.858	38.276
Annen egenkapital	57.909		2.900	60.809
Sum egenkapital	94.328		4.758	99.085

Norges Håndballforbund

5.3.2 Resultatregnskap for 2024

Alle tall i 1.000

	note	2024	2023
DRIFTSINNTEKTER			
Salgs og sponsorinntekter		101 923	116 430
Offentlige tilskudd	2	48 193	42 153
Organisasjonsinntekter		87 989	84 923
Andre inntekter		6 250	4 435
SUM DRIFTSINNTEKTER	3	**244 355**	**247 941**
DRIFTSKOSTNADER			
Varekostnad		1 475	643
Lønn og annen godtgjørelse	4,5	93 840	89 359
Tilskudd organisasjon		25 688	22 156
Andre driftskostnader	6	123 793	140 717
Avskrivninger	7	1 644	1 681
SUM DRIFTSKOSTNADER	3	**246 440**	**254 556**
DRIFTSRESULTAT		**-2 085**	**-6 615**
FINANSPOSTER			
Finansinntekt	3	7 036	5 794
Finanskostnad	3	193	199
SUM FINANSPOSTER		**6 843**	**5 595**
ÅRSRESULTAT		**4 758**	**-1 020**

Som disponeres

Egenkapital med selvpålagte restriksjoner		
Asbjørn Henriksens Fond	8	-1 858
Annen egenkapital	8	-2 900
Sum disponeringer		**-4 758**

Norges Håndballforbund

5.3.3 Balanse per 31.12.2024

Alle tall i 1.000

EIENDELER		2024	2023
ANLEGGSMIDLER	**Note**		
Håndballstatuer	7	890	890
Aksjer	8	144	144
IT-investeringer mv.	7	4 254	3 895
Varige driftsmidler	7	3 331	3 786
VM 2025			2 301
SUM ANLEGGSMIDLER		**8 619**	**11 016**
OMLØPSMIDLER			
Lagerbeholdning	9	1 115	400
Kundefordringer	10	37 883	33 103
Fordring NIF - konsernkonto	11	138 172	108 748
Periodisert kostnad/Påløpt inntekt	12	23 763	35 033
Bankinnskudd	8	17 640	25 497
SUM OMLØPSMIDLER		**218 573**	**202 781**
SUM EIENDELER		**227 192**	**213 797**
GJELD OG EGENKAPITAL			
EGENKAPITAL			
Annen egenkapital		60 809	57 909
Egenkapital med selvpålagte restriksjoner		38 276	36 419
SUM EGENKAPITAL	13	**99 085**	**94 328**
KORTSIKTIG GJELD			
Leverandører		17 080	31 675
Periodisert inntekt	12	72 547	49 360
Påløpte kostnader	12	4 075	6 433
Skyldig ferielønn		12 339	12 076
Skyldig off. avgifter	11	22 066	19 925
SUM KORTSIKTIG GJELD		**128 107**	**119 469**
SUM GJELD OG EGENKAPITAL		**227 192**	**213 797**

Norges Håndballforbund

5.3.4 Noter for 2024

Note 1 - Regnskapsprinsipper

Årsregnskapet er satt opp i samsvar med regnskapsloven og god regnskapsskikk.

Hovedregel for vurdering og klassifisering av eiendeler og gjeld
Eiendeler bestemt til varig eie eller bruk er klassifisert som anleggsmidler. Andre eiendeler er klassifisert som omløpsmidler. Fordringer som skal tilbakebetales innen et år er uansett klassifisert som omløpsmidler. Ved klassifisering av kortsiktig og langsiktig gjeld er tilsvarende kriterier lagt til grunn.

Anleggsmidler vurderes til anskaffelseskost, men nedskrives til virkelig verdi når verdifallet forventes ikke å være forbigående. Anleggsmidler med begrenset økonomisk levetid avskrives planmessig.

Omløpsmidler vurderes til laveste av anskaffelseskost og virkelig verdi. Kortsiktig gjeld balanseføres til nominelt mottatt beløp på etableringstidspunktet.

Fordringer
Kundefordringer og andre fordringer oppføres til pålydende etter fradrag for avsetning til forventet tap. Avsetning til tap gjøres på grunnlag av en individuell vurdering av de enkelte fordringene. I tillegg gjøres det for øvrige kundefordringer en uspesifisert avsetning for å dekke antatt tap.

Fondsregnskap
NHF etablerte et eget fond - Asbjørn Henriksens Fond til Håndballidrettens fremme - på Forbundstinget i 2005. Forbundsstyret oppnevner et eget fondsstyre som forvalter midlene.
Fondet fører eget regnskap som blir inkludert i NHFs totalregnskap.

Inntekstføringsprinsipper
Tilskudd inntektsføres når de er mottatt og betingelsene for tilskuddet er oppfylt.
Sponsorinntekter inntektsføres over avtaleperiode.
Barteravtaler inntektsføres på grunnlag av de mottatte verdier i den perioden verdiene mottas.
Motsvarende kostnader blir kostnadsført i samme periode.
Andre inntekter, som inntekter fra arrangementer og salgsinntekter, inntektsføres når de er opptjent.
Medlemskontingenter og lisenser inntektsføres i den perioden de gjelder for.

Periodiseringsprinsipper i regnskapet
Sponsorinntekter periodiseres over kontraktsperioden. Se også note 12.
Offentlige tilskudd bevilges og inntektsføres i kalenderåret.
Organisasjonsinntekter, som inntekt fra lisens og startkontingent periodiseres.

Kostnader blir periodisert til den perioden de er påløpt.

Kontantstrømoppstilling
Kontantstrømoppstillingen er utarbeidet etter den indirekte metode. Kontanter og kontantekvivalenter omfatter kontanter, bankinnskudd og andre kortsiktige, likvide plasseringer.

Skatt
Norges håndballforbund driver ikke skattepliktig virksomhet og er derfor ikke skattepliktig.

Note 2 - Offentlige tilskudd

Norges Håndballforbund mottar hvert år spillemidler og overgangsmidler fra NIF.
Midlene er disponert etter retningslinjer gitt av NIF og Kulturdepartementet.

	2 024	2 023
Tilskudd fra NIF Post 2	15 406	14 528
Tilskudd fra NIF Post 3	11 549	10 767
MVA-kompensasjon	9 176	7 650
Olympiatoppen	6 160	5 410
Annet	5 903	3 798
Sum offentlige tilskudd	**48 193**	**42 153**

MVA-kompensasjon for 2023 er bokført som offentlig tilskudd.
Beløpet for 2024 er ikke kjent og det er derfor ikke foretatt noen periodisering av mva refusjon dette året.

Note 3 - Aktivitetsregnskap - poster som er sammenslått

Nedenfor følger NHFs regnskap fordelt på de ulike aktiviteter;

	Spill og trening	Landslag	Organisasjon	Marked	Total ordinær drift	Totalt
Inntekter	4 618	7 830	128 011	103 896	244 355	244 355
Utgifter	23 194	62 864	92 013	68 369	246 440	246 440
Resultat	-18 576	-55 034	35 998	35 527	-2 085	-2 085

Finansinntekter	**2024**	**2023**
Renter av bankinnskudd	3 984	2 364
Annen finansinntekt inkl. valuta	1 161	2 085
Annen finanskostnad inkl. valuta	-193	-199
Sum finansinntekter	**4 952**	**4 250**

Finansinntekter fond		
Renter av bankinnskudd	1891	1345
Annen finans	0	0
Sum finansinntekter fond	**1891**	**1345**

Finansinntekter totalt	**6 843**	**5 794**

Norges Håndballforbund

Note 4 - Lønnskostnader, antall ansatte, godtgjørelser, lån til ansatte m.v

Lønnskostnader og annen godtgjørelse	2024	2023
Lønninger fast ansatte	47 326	45 156
Lønninger midlertidige ansatte/tapt arbeidsfortjeneste valgte	5 167	8 570
Pensjonskostnader	4 403	3 367
Arbeidsgiveravgift og andre sosiale ytelser	19 775	19 720
Spillerhonorarer/bonus	15 170	10 725
Godtgjørelse til styret	993	948
Andre ytelser	1 006	873
Sum	**93 840**	**89 359**

Gjennomsnittlig antall årsverk	65	60

Ansatte i permisjon og sykefravær er med i oversikten

Ytelser til ledende personer	General sekretær	President
Lønn	1801	1599
Andre godtgjørelser	171	215
Innbetalt til pensjonsordning	112	95

Revisor
Kostnadsført revisjonshonorar for 2024 utgjør tkr 246 i tillegg er det kostnadsført tkr 50 i bistand.
Revisjonskostnader er netto etter forholdsmessig fradrag for mva.

Note 5 - Pensjonskostnader og -forpliktelser

Forbundets eksisterende pensjonsordninger tilfredsstiller kravene i lov om obligatorisk tjenestepensjon.

Forbundet har etablert en innskuddsbasert pensjonsordning for sine ansatte. Forbundet betaler faste bidrag til et forsikringsselskap. Alle ansatte omfattes av ordningen.

Innskuddspensjon har i tillegg forsikringsdekning med hensyn til uføre, barne- og etterlattepensjon.

NHF har også en AFP avtale for alle sine ansatte.

Note 6 - Leiekostnader og andre forpliktelser

NHF har leieavtale med Ullevaal stadion AS fra 1. mars 2010.
Total leiekostnad for 2024 utgjør tkr 3.080.

Norges Håndballforbund

Note 7 - IT Investeringer og varige driftsmidler

IT Investeringer

	IT
Anskaffelseskost 01.01.2024	31 386
Tilgang	1 548
Avgang	
Anskaffelseskost 31.12.2024	32 934
Akkumulerte avskrivninger 31.12.2024	28 680
Balanseført verdi 31.12.2024	4 254
Økonomisk levetid	3 år
Årets ordinære avskrivninger	1 189

Varige driftsmidler

Anskaffelseskost 01.01.2024	10 396
Tilgang	
Avgang	
Anskaffelseskost 31.12.24	10 396
Akkumulerte avskrivninger 31.12.2024	7 065
Balanseført 31.12.2024	3 331
Økonomisk levetid 3/5 år	
Årets ordinære avskrivninger	455

Bronsestatuer

Investering i 2 stk. håndballstatuer av kunstneren Knut Steen.

2010 Total pris 64.000,- Euro , tkr 522

2019 Tillegg for sokkel og ferdigstillelse arm tkr 205

2021Endelig ferdigstillelse og frakt tkr 163

Balanseført 31.12.2024	890

Note 8 - Fondsmidler

NHFs fond, Asbjørn Henriksens Fond til Håndballidrettens fremme, utgjør tkr. 38.276.

	Markedsverdi	2024	2023
Fondet består av:			
Bankinnskudd		190	13
Aksjer - Gjensidige	659	144	144
Fastrenteinnskudd		37 766	35 618
Mellomregning med NHF drift		176	644
Total kapital		38 276	36 419

Fondets resultat:		
Avskrivninger		
Honorarer/Reisekostnader	33	67
Sum kostnader	33	67
Avkastning på midler	1 891	1 345
Årsresultat	**1 858**	**1 278**

Avkastning på bankinnskudd inntektsføres fortløpende.

Note 9 - Lagerbeholdning

	2024	2023
Lager NHF-shop	740	400
Lager signerte drakter	375	
Sum lagerbeholdning	1 115	400

Note 10 - Kundefordringer

Kundefordringer er vurdert til pålydende med fradrag for avsetning til tap på fordringer med tkr 1500 i 2024. Avsetningen var tkr 1500 i 2023. Årets kostnadsførte tap er tkr 86.

Note 11 - Fordring NIF - konsernkonto/bankinnskudd

NHF er deltager i konsernkontoordningen i Sparebank1 Østlandet administrert av Norges idrettsforbund og olympiske og paralympiske komité (NIF). Deltagerne i konsernkontoordningen er overfor banken solidarisk for riktig oppfyllelse av samtlige forpliktelser som følger av eller måtte oppstå i anledning av konsernkontoordningen. Banken har rett til å motregne i konti utenfor konsernkonto-ordningen, som deltageren til enhver tid har i banken, ethvert krav banken måtte ha mot deltagerne og de øvrige partene i kontosystemet.

Bundne skattetrekksmidler utgjør tkr 9.506 pr. 31.12.24

Note 12 - Periodisert kostnad/inntekt

Forskuddsbetalte kostnader/påløpte inntekter	**2024**	**2023**
Andre forskuddsbetalte kostnader	18 586	29 533
Påløpte ikke fakturerte inntekter	5 177	5 500
Sum forskuddsbetalte kostnader	23 763	35 033

Periodisert inntekt	**2024**	**2023**
Lisensinntekter	34 585	33 048
Startkontingent	2 168	2 017
Sponsorinntekter og andre periodiserte inntekter	35 794	14 295
Sum periodiserte inntekter	72 547	49 360

Periodiserte inntekter og kostnader gjelder mottatte inntekter og betalte kostnader som vedrører første halvår 2025.

Note 13 - Egenkapital

	31.12.2023	**Årets uttak**	**Årets disponering**	**31.12.2024**
Egenkapital med selvpålagte restriksjoner				
Fond	**36 419**		**1 858**	**38 277**
Annen egenkapital	**57 909**		**2 900**	**60 809**

Egenkapital med selvpålagte restriksjoner kan disponeres av styret i Asbjørn Henriksens fond.
Annen egenkapital er fritt disponibelt.

Norges Håndballforbund

12. mars 2025

Styrets årsberetning og regnskap med noter for 2024 er signert elektronisk av samtlige

Kåre Geir Lio
President

Ingrid Blindheim
1. visepresident

Øyvind Indrebø
2. visepresident

Siv Sødal
Styremedlem

Hanne Hogness
Styremedlem

Jarl Martin Møller
Styremedlem

Nora Kaalstad
Styremedlem

Christian Berven
Styremedlem

Tine Austvoll Jensen Fornell
Styremedlem

Renate Larsen
Styremedlem

Ragnhild Oulie Bruland
Styremedlem valgt av de ansatte

Erik Langerud
Generalsekretær

Norges Håndballforbund

5.3.5 Kontantstrømanalyse for 2024

		2024	2023
Kontantstrøm fra operasjonelle aktiviteter			
Årsresultat		4 758	-1 020
Endring varelager		-715	90
Endring i kundefordringer		-4 780	12 042
Endring i leverandørgjeld		-14 595	18 396
Endring i andre tidsavgrensningsposter		36 803	-2 646
Årets avskrivninger		1 644	1 681
Netto kontantstrøm fra operasjonelle aktiviteter	A	**23 115**	**28 543**
Kontantstrømmer fra finansieringsaktiviteter			
Endring NIF konsernkonto		-29 424	-31 275
Endring pensjonsforpliktelse			
Netto kontantstrøm fra finansieringsaktiviteter	B	**-29 424**	**-31 275**
Kontantstrømmer til investeringer i anleggsmidler			
Endring investert i driftsmidler		0	-2617
Endring investert i IT investeringer og biler, netto		-1548	-1452
Netto kontantstrøm til investering i anleggsmidler	C	**-1 548**	**-4 069**
Netto endring i kontanter	A+B-C	-7 857	-6 801
Beholdning av kontanter ved periodens begynnelse		25 497	32 298
Beholdning av kontanter ved periodens slutt		**17 640**	**25 497**

5.3.6 Revisjonsberetning for 2024

Ferdigstilles etter det årlige møtet mellom forbundsstyret og revisor 28. mars. Nettversjonen av tingdokumentene oppdateres etter dette.

5.3.7 Kontrollkomiteens beretning for 2024

Kontrollkomiteens beretning for 2024 leses opp på håndballtinget.

Norges Håndballforbund

5.3.8 Regnskapsakkumulering for 2024

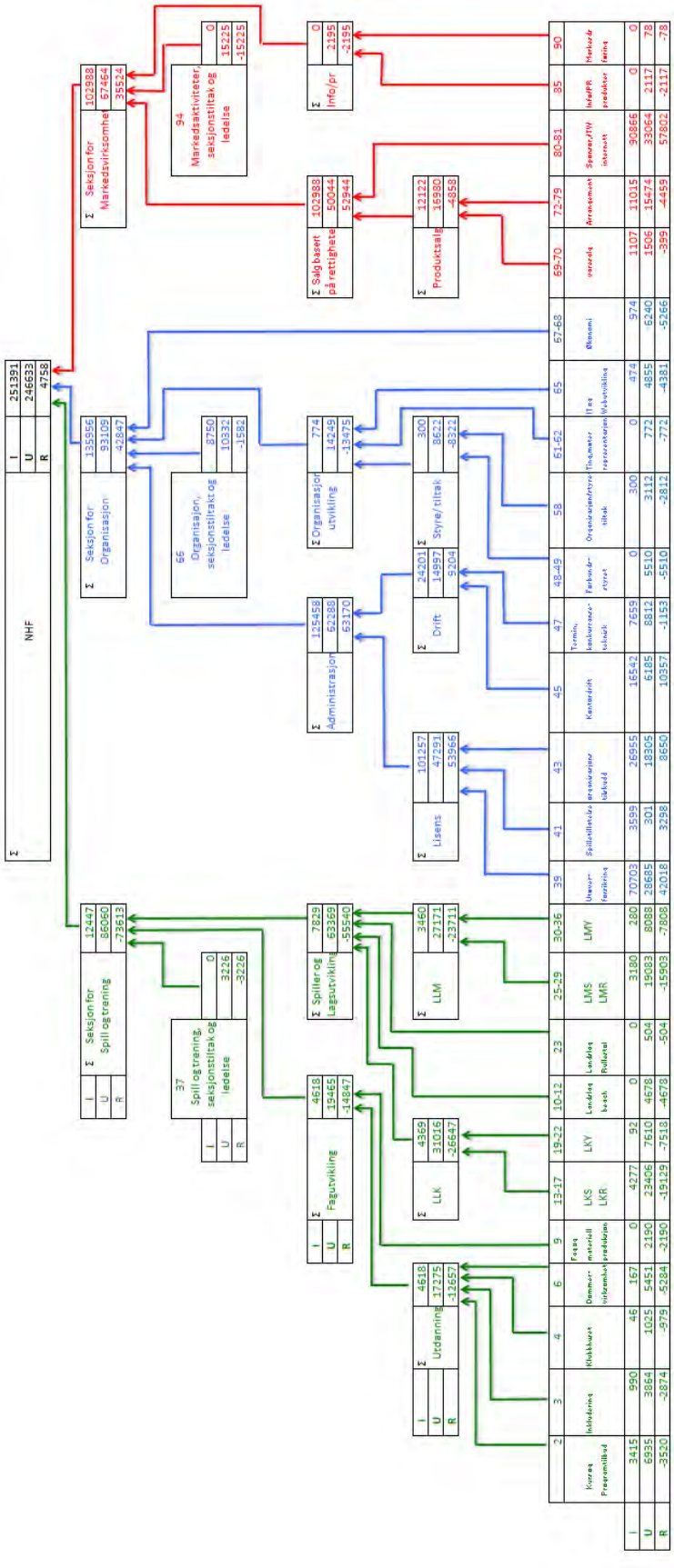

Norges Håndballforbund

5.3.9 Lisensregnskap for 2024

Inntekter		
(Lise/Lise pluss)	70 702 525	
Lotterifradrag	13 500 000	
Sum inntekter	57 202 525	
Utgifter		
Forsikring/skaderefusjon	28 414 509	
Administrasjon	800 000	
Tilskudd fra lisensfond	1 612 310	
Lisenstjeneste ny lisensmodul	1 124 328	
Avskrivning ny web	1 189 001	
Sum utgifter	33 140 148	
Overskudd før tilbakeføring regioner	**24 062 377**	
Tilbakeføring 30%		**7 218 713**
Overføret til regionene 202024		4 000 000
Utbetales 2025		**3 218 713**

5.3.10 Aktivitetsregnskap for 2024

Norges
Håndballforbund

SAK 06

TILSETTE REVISOR

Norges Håndballforbund

SAK 6 TILSETTE REVISOR

6.1 Forbundsstyrets forslag til revisor

Det vises til ledermøtet som ble avholdt i Bodø 9.-11. juni 2023 der ledermøtet ga sin tilslutning til at BDO velges som revisor for regnskapsårene 2024 og 2025.

For å skape kontinuitet i arbeidet, foreslår forbundsstyret at nåværende revisor velges også for de to neste tingperiodene. Ny anbudsrunde foreslås gjennomført i forkant av håndball-tinget i 2031.

Forslaget ble:

❑ **Vedtatt**	**Antall stemmer for:**	_____	**Ikrafttredelsesdato:**	_____
❑ **Falt**	**Antall stemmer mot:**	_____		
❑ **Trukket**	**Antall blanke stemmer:**	_____		

Følgende hadde ordet:

6.2 Fastsettelse av revisorhonorar

Forbundsstyret foreslår at revisor fakturerer ut fra medgått tid.

Forslaget ble:

❑ **Vedtatt**	**Antall stemmer for:**	_____	**Ikrafttredelsesdato:**	_____
❑ **Falt**	**Antall stemmer mot:**	_____		
❑ **Trukket**	**Antall blanke stemmer:**	_____		

Følgende hadde ordet:

Norges
Håndballforbund

SAK 07

INNKOMNE FORSLAG OG SAKER

Norges Håndballforbund

SAK 7 INNKOMNE FORSLAG OG SAKER

Lovkomiteen har gått gjennom samtlige forslag til håndballtinget 2025 og avgitt sin innstilling til disse. Lovkomiteen forutsetter at håndballtinget kun diskuterer og eventuelt vedtar prinsippene i de enkelte forslag, og at den endelige utforming og konsekvensendringer foretas i samarbeid med lovkomiteen umiddelbart etter at protokollen foreligger.

7.1 Lovforslag

Forslag 7.1.1 – Tillegg i NHFs lov § 7, valgbarhet

Forslagsstillers motivering:

NHF bør ha som mål å skape en dynamisk organisasjon som tiltrekker seg kompetanse, samtidig som man sikrer nødvendig kontinuitet og ivaretagelse av organisasjonens vedtatte strategier. Flere politiske posisjoner bør med andre ord være tilgjengelig/ledige over en nærmere angitt tidsperiode.

Dette sammenfaller med den strategien og de tydelige signaler NHF har gitt overfor de kontinentale og internasjonale forbund. For NHF Region Nord er det viktig at strategier og signaler som NHF jobber med på «bortebane», også følges opp på «hjemmebane». Det styrker troverdigheten på alle arenaer.

NHF Region Nord foreslår:

Tillegg i NHFs lov § 7, funksjonstid:
Antall perioder en person kan besitte ett og samme verv i Norges Håndballforbund (NHF) maksimeres til tre - 3 - perioder, det vil si ni - 9 - år slik valgperiodene er i NHF p.t.

Forbundsstyrets anbefaling:

Forbundsstyret minner om at lignende forslag har vært fremmet i 2015 og 2022. Første gang tillot ikke NIFs lov en slik begrensning i funksjonstid. I 2022 ble forslaget trukket til fordel for Region Sør sitt endringsforslag som ble vedtatt; «*Forbundsstyret gis i oppgave å etablere retningslinjer for valgkomiteen basert på den sunne fornuften og de premisser som har vært rettesnor for valgkomiteen i NHF gjennom mange år».*

I ettertid har NIF åpnet for at særforbundene kan innføre slike begrensninger. Dette med bakgrunn i at det internasjonalt ikke er uvanlig med slike tidsavgrensninger.

Slik forslaget er formulert gjelder begrensningen ett og samme verv. Det vil si at en person kan sitte i for eksempel forbundsstyret i tre perioder som styremedlem, tre perioder som visepresident og tre perioder som president, - det er neppe intensjonen i forslaget. Forbundsstyret legger til grunn at forslagsstiller mener en person skal kunne sitte i maksimum 9 år i samme styre eller komite.

Forbundsstyret mener at man i det norske idrettsdemokratiet ikke har møtt på de utfordringene man har sett i internasjonale idrettsorganisasjoner. I NHF er alle politiske verv ledige hvert tredje år når det er valg. Det er dermed ikke slik forslagsstiller skriver, at politiske posisjoner ikke er ledige eller tilgjengelige. De er ledige hvert tredje år.

Videre viser Forbundsstyret til at det innenfor det politiske Norge heller ikke finnes begrensninger hva gjelder verken alder eller funksjonstid. En innføring av en slik begrensning vil derfor bryte med den modellen som er benyttet i det politiske Norge. Valgkomiteen gjennomgår alle verv før innstilling av kandidater og legger frem forslag til valg som de mener er best for norsk håndball. Det å legge begrensning på valgkomiteens arbeide vil kunne få uheldige konsekvenser.

Kontinuitets- og erfaringsbygging er viktig, det er eksemplifisert ved kravet til ungdoms-representant i forbundsstyret. Det ville være uhensiktsmessig at en kandidat som organisasjonen potensielt har stor nytte av ikke skulle kunne sitte lenger enn til den personen er 35 år om vedkommende ble valgt inn på sin 26-årsdag om valgkomiteen fant at ungdoms-kandidaten fungerte godt i forbundsstyret.

Forslaget henviser også til *«Dette sammenfaller med den strategien og de tydelige signaler NHF har gitt overfor de kontinentale og interkontinentale forbund. For NHF Region Nord er det viktig at strategier og signaler som NHF jobber med på «bortebane» også følges opp på «hjemmebane». Det styrker troverdigheten på alle arenaer.»*

Ovennevnte avsnitt er ikke i tråd med vårt internasjonale politiske arbeid, og således mener forbundsstyret at henvisning til hjemmebane og bortebane ikke er reell.

Forbundsstyret støtter ikke forslaget.

Norges
Håndballforbund

Lovkomiteens bemerkning:

Slik forslaget er skrevet vil det medføre at en person kan ha ett og samme verv i tre perioder på tre år. Lovkomiteen legger da til grunn at et verv i f.eks. forbundsstyret er enkeltvise verv som styremedlem, visepresident og president. I så tilfelle vil dette oppsummere seg til 27 år som neppe er intensjonen til forslagsstiller. I tilfelle man mener funksjonstid i styre eller komite så bør forslaget skrives om til å definere dette, slik at det ikke er rom for mistolkninger.

Forslaget er ikke lovteknisk tilfredsstillende.

Forslaget ble:

❑	**Vedtatt**	**Antall stemmer for:** _____	**Ikrafttredelsesdato:**	_____
❑	**Falt**	**Antall stemmer mot:** _____		
❑	**Trukket**	**Antall blanke stemmer:** _____		

Følgende hadde ordet:

Norges Håndballforbund

Forslag 7.1.2 – Endring i NHFs lov § 16 (1) punkt a, iii, representasjon fra regionene på håndballtinget

Forslagsstillers motivering:

Forbundsstyrets finner det hensiktsmessig å presisere ordlyden på hvem som skal telles ved opptelling av tilleggsrepresentanter.

Forbundsstyret foreslår:

Dagens bestemmelse:

iii. Tilleggsrepresentanter beregnet ut fra det antall registrerte lisensierte spillere hver region har per 1.februar det året håndballtinget holdes. Det møter 1 representant for hvert påbegynt 500 registrerte lisensierte spiller: …

Forslag til ny tekst i § 16 (1) punkt a, iii, representasjon på håndballtinget fra regionene:

iii. Tilleggsrepresentanter beregnet ut fra det antall registrerte lisensierte **personer** hver region har per 1.februar det året håndballtinget holdes. Det møter 1 representant for hvert påbegynt 500 registrerte lisensierte ~~**spiller**~~ **person**: …

Lovkomiteens bemerkning:

Forslaget er lovteknisk tilfredsstillende.

Forslaget ble:

❑ **Vedtatt**	**Antall stemmer for:**	_____	**Ikrafttredelsesdato:**	_____
❑ **Falt**	**Antall stemmer mot:**	_____		
❑ **Trukket**	**Antall blanke stemmer:**	_____		

Følgende hadde ordet:

Norges Håndballforbund

Forslag 7.1.3 – Tillegg i NHFs lov § 16 (1) a, iii og § 23 (2) a – representasjon for hovedtillitsvalgt

Forslagsstillers motivering:

Hovedtillitsvalgt for NHFs ansatte har i dag ingen lovfestet rett til deltagelse på håndballtinget eller NHFs ledermøter. Imidlertid er det presedens for at hovedtillitsvalgt blir gitt talerett på disse møtene. Forbundsstyrets mener det er hensiktsmessig å lovfeste NHFs hoved-tillitsvalgte for de ansattes tilstedeværelse på håndballtinget og NHFs møter.

Forbundsstyret foreslår:

Dagens bestemmelse i § 16 (2) Med tale- og forslagsrett unntatt ved valg
a. Forbundets generalsekretær.

Forslag til nytt punkt b i § 16 (2):
a. Forbundets generalsekretær.
b. NHFs hovedtillitsvalgt for de ansatte

Dagens bestemmelse i § 23 (2) NHFs ledermøte
a. Sammensetning:
Med tale- og stemmerett:
Forbundsstyret, lederne av tingvalgte komiteer, regionenes politiske styrer

Med talerett:
Generalsekretæren, regionenes daglige ledere, ledergruppen på Ullevaal, medlemmer av tingvalgte komiteer, 2 representanter fra eliteklubbene

Med observatørstatus:
Regionale ledergrupper

Forslag til ny tekst i § 23 (2):
a. Sammensetning:
Med tale- og stemmerett:
Forbundsstyret, lederne av tingvalgte komiteer, regionenes politiske styrer,

Med talerett:
Generalsekretæren, regionenes daglige ledere, ledergruppen på Ullevaal, **NHFs hovedtillitsvalgt for de ansatte,** medlemmer av tingvalgte komiteer, 2 representanter fra eliteklubbene.

Med observatørstatus:
Regionale ledergrupper.

Norges
Håndballforbund

Lovkomiteens bemerkning:

Forslaget er lovteknisk tilfredsstillende.

Forslaget ble:

❑	**Vedtatt**	**Antall stemmer for:**	_____	**Ikrafttredelsesdato:**	_____
❑	**Falt**	**Antall stemmer mot:**	_____		
❑	**Trukket**	**Antall blanke stemmer:**	_____		

Følgende hadde ordet:

Norges Håndballforbund

Forslag 7.1.4 – Endring i NHFs lov § 20 (2), forbundsstyrets oppgaver

Forslagsstillers motivering:

Bakgrunn og tidligere behandling
På håndballtinget i 2022 ble det i sak 7.4.1 behandlet økonomi som barriere og lisens. I forslaget lå en intensjon om å etablere et tydeligere skille mellom forsikring og organisasjonsbidraget i lisensen, samt vurdere lisensfondets innretning og eventuelle andre tiltak for å redusere økonomiske barrierer i håndballen.

Vedtaket på håndballtinget i 2022 ba forbundsstyret iverksette et helhetlig arbeid med sikte på å finne og implementere gode ordninger som hindrer utenforskap i norsk håndball basert på den enkeltes økonomiske status. Vedtaket la som føring for arbeidet at NHFs samlede finansieringsnivå ikke endres.

Basert på dette tingvedtaket ble det satt ned et utvalg ledet av Svein Storjord (Storjord-utvalget) med representanter fra alle regionenes styrer og forbundsstyret. Utvalget leverte sin rapport til forbundsstyret i desember 2023. Deretter har arbeidet vært fulgt opp administrativt, og en samlet nasjonal ledergruppe (generalsekretær og daglige ledere i regionene) leverte sin innstilling til forbundsstyret, som igjen ligger til grunn for dette tingforslaget.

Forsikringens utvikling
Hensikten med forsikringen er at utøvere skal få rask og kompetent hjelp som minimerer tiden man er utenfor aktiviteten. Når vi vet at mange gir seg med håndball på grunn av skader, øker rask hjelp muligheten for at flere deltar lenger.

Prisen NHF betaler for forsikringen baserer seg på skadeutbetalingene fra året før. De siste årene har skadeutbetalingene økt kraftig, og de siste fem årene har denne summen doblet seg. Helsekøene i det offentlige øker, og flere benytter seg av forsikringen enn tidligere. Forsikringsselskapene har som mål at skadeutbetalingene ikke skal overstige 75 % av forsikringsprisen for å kunne håndtere egne forvaltningskostnader. Kun i koronasesongen 2020-21 har NHF vært under dette nivået med 71 %. I årene etter dette har tallet vært 103 %, 96 % og sist sesong 114 % av forsikringsprisen.

Organisasjonsbidraget
I og med at lisensen totalt sett bare har kunnet justeres med utviklingen i konsumpris-indeksen (KPI) mellom hvert håndballting, har den store økningen i forsikringen påvirket organisasjonsbidraget til regionene og NHF. Fra at forsikringen utgjorde rett over 12 % av lisensen i 2013-14 sesongen, utgjorde den over 40 % av lisensen forrige sesong. Netto organisasjonsbidrag er dermed en lavere kronesum enn den var i 2017-18 sesongen.

Dette påvirker naturligvis NHF og regionenes mulighet til å utvikle trener-, dommer- og klubbutviklingstilbudet til klubbene, samt gode og effektive digitale verktøy for å forenkle klubbenes hverdag, for å nevne noen områder.

Forsikringsvilkår og vurderte tiltak
Forsikringsvilkårenes detaljnivå er ikke, og egner seg naturligvis ikke for behandling i en tingforsamling som gjør vedtak for tre år. Det er likevel nyttig å gi tinget innsikt i de vurderingene som er gjort med tanke på forsikringen fremover. Eksempelvis var Storjordutvalget delt i sin innstilling om man skulle bedre vilkårene, og dermed øke forsikringsprisen noe, eller tilstrebe å beholde dagens forsikringspris.

Regionene og NHF har likevel vært samstemte på at håndballen med sitt skadebilde bør fortsette å tilby forsikring, at denne gir merverdi særlig i form av kortere ventetid enn i det offentlige, samtidig som prisen ikke er høyere enn at den oppleves som rimelig nettopp fordi den er kollektiv, og ikke individuell.

På tinget vil det bli gitt en mer grundig gjennomgang av hvilke veivalg som er vurdert, men her er en kort punktvis oppsummering:

- **Å ikke tilby forsikring** gjennom NHF. Den enkelte vil kunne løse en personlig helseforsikring til en vesentlig høyere pris (3.000+ kroner) enn dagens kollektive avtale, men kun de som har/tar seg råd til det vil være forsikret. I tillegg må man da levere personlig helseerklæring, og dersom man eksempelvis har hatt en kneskade tidligere kan man ikke forsikre senere kneskader, alternativt at dette må gjøres til en urimelig høy kostnad.
- **Lagsforsikring** med mulighet for å kjøpe utvidet dekning som i fotball. Man vil kun være forsikret i aktiviteter med eget lag, og i aktivitet i NHF regi. Eksempelvis er man ikke dekket på cuper i Norge og utlandet og klubben/laget må organisere og kjøpe dette selv til en høyere pris. Kjøper man utvidet forsikring er denne dyrere enn dagens håndballforsikring.
- Innføre **egenandel** på 200 kroner per konsultasjon for å redusere «unødig» bruk av forsikringen. Det er god erfaring fra andre helseforsikringer at man da i større grad gjør en vurdering av hvor mange timer man trenger, og ikke bare tar ut alt fordi man har mulighet til det. Ifølge forsiktingsselskapet vil dette sannsynligvis bidra til å redusere skadeutbetalinger betydelig.
- Samtidig **forenkler man forsikringsvalgene** noe med å justere vilkårene for å sikre at dekningen treffer bedre på risikobildet. Eksempelvis:
    - En ikke-spillende forsikring med enklere dekning enn LISE i dag, som gir ansvarsdekning og rask utredning, men ikke behandling.
    - En basisforsikring som treffer majoriteten av håndballspillerne med stort sett like vilkår som LISE+ i dag.
    - En utvidet forsikring primært tilpasset utøvere på toppidrett- og elitenivå med stort sett like vilkår som LISE SUPER i dag.

- Ved å innføre egenandel på konsultasjon og gjøre riktige tilpasninger av vilkårene til risikobildet, anslår Gjensidige en skadeutbetaling som vil være på samme nivå eller litt lavere enn det NHF betaler i dag.

Skadeforebyggende arbeid
Det åpenbare, men krevende svaret på å gjøre forsikringen billigere og at færre slutter med håndball på grunn av skader, er å drive mer systematisk skadeforebyggende trening. Det er gjennomført en god del på dette området, men for å lykkes er vi avhengige av at hele håndball-Norge setter et kraftig søkelys på dette i hverdagen. Både på kamp og i trening, men ikke minst også med god informasjon til alle involverte. Her finnes det allerede mye kunnskap og verktøy som kan tas i bruk, og håndballskader kan halveres ved skade-forebyggende trening (https://skadefri.no/idretter/handball/).

Forbundsstyret foreslår:

Forsikringen og organisasjonsbidraget i lisensen skilles slik at fordelingen mellom disse fremkommer tydelig i lisensbetalingen hos den enkelte (men på én (1) faktura), og at forsikringspremien fastsettes årlig basert på fjorårets skadeutbetalinger.

Videre at forbundsstyret gis fullmakt til å fastsette organisasjonsbidraget årlig, og forsikringen skal verken gi NHF over- eller underskudd.

Dagens bestemmelse i NHFs lov § 20 (2), forbundsstyret skal:
p. Inngå avtale om forsikring. Vesentlige endringer i inngått avtale må forelegges håndballtinget til godkjenning.
q. Fastsette forsikringspremie.
r. Fastsette lisensbeløp innenfor konsumprisindeksen. Eventuelle økninger utover dette fastsettes av håndballtinget.

Forslag til ny tekst:
p. Inngå avtale om forsikring. ~~Vesentlige endringer i inngått avtale må forelegges håndballtinget til godkjenning.~~
q. Fastsette årlig forsikringspremie basert på fjorårets utbetalinger. Forsikringen skal verken gi over- eller underskudd.
r. Håndballisensen skal bestå av en forsikringsdel og et organisasjonsbidrag.
s. Størrelsen på organisasjonsbidraget fastsettes årlig av forbundsstyret.

Resterende punkter i § 20 (2) renummereres.

~~q. Fastsette forsikringspremie.~~
~~r. Fastsette lisensbeløp innenfor konsumprisindeksen. Eventuelle økninger utover dette fastsettes av håndballtinget.~~

Norges
Håndballforbund

Lovkomiteens bemerkning:
Lovkomiteen har ingen merknader.

Forslaget ble:

❑	**Vedtatt**	**Antall stemmer for:**	_____	**Ikrafttredelsesdato:**	_____
❑	**Falt**	**Antall stemmer mot:**	_____		
❑	**Trukket**	**Antall blanke stemmer:**	_____		

Følgende hadde ordet:

Norges Håndballforbund

Forslag 7.1.5 – Endring i NHFs lov § 20 (8), oppnevning av ungdomsråd

Forslagsstillers motivering:

Erfaringene fra siste tingperiode viser at det både er riktig og behov for et ungdomsråd i NHF. Erfaringene viser imidlertid at det var/er lite hensiktsmessig å fastsette sammensetning og størrelse på håndballtinget. Forbundsstyret foreslår derfor å opprettholde ungdomsrådet som et lovfestet organ, men at størrelse, sammensetning og mandat fastsettes av forbundsstyret.

Forbundsstyret foreslår:

Dagens bestemmelse i § 20 Forbundsstyret (8)

(8) Forbundsstyret skal oppnevne et ungdomsråd bestående av 12 personer, med en person av hvert kjønn fra hver region. De oppnevnte personene skal være mellom 15 og 26 år på oppnevningstidspunktet. Ungdomsrådet velger selv leder og konstituerer seg selv.

Forslag til ny tekst:

(8) Forbundsstyret skal **etter hvert håndballting** oppnevne et ungdomsråd ~~bestående av 12 personer, med en person av hvert kjønn fra hver region. De oppnevnte personene skal være mellom 15 og 26 år på oppnevningstidspunktet. Ungdomsrådet velger selv leder og konstituerer seg selv.~~ **Ungdomsrådets størrelse, sammensetning og mandat fastsettes av forbundsstyret.**

Lovkomiteens bemerkning:

Forslaget er lovteknisk tilfredsstillende.

Forslaget ble:

❑	**Vedtatt**	**Antall stemmer for:**	_____	**Ikrafttredelsesdato:**	_____
❑	**Falt**	**Antall stemmer mot:**	_____		
❑	**Trukket**	**Antall blanke stemmer:**	_____		

Følgende hadde ordet:

Norges Håndballforbund

Forslag 7.1.6 – Tillegg i NHFs lov § 21, komiteer, nytt (7), settemedlemmer

Forslagsstillers motivering:

Forbundsstyrets må ha mulighet til å oppnevne settemedlemmer de i tilfeller domsorganene i enkeltsaker, på grunn av habilitet eller andre årsaker, blir for få til å kunne fatte lovlige vedtak.

Forbundsstyret foreslår:

Forslag til nytt (7) i § 21:

(7) Dersom det er nødvendig kan forbundsstyret oppnevne settemedlemmer for behandling av enkeltsaker i NHFs domsorganer.

Lovkomiteens bemerkning:

Forslaget er lovteknisk tilfredsstillende.

Forslaget ble:

❑	**Vedtatt**	**Antall stemmer for:**	_____	**Ikrafttredelsesdato:**	_____
❑	**Falt**	**Antall stemmer mot:**	_____		
❑	**Trukket**	**Antall blanke stemmer:**	_____		

Følgende hadde ordet:

Norges Håndballforbund

Forslag 7.1.7 – Tillegg i NHFs lov § 22 (1), regionenes oppgaver

Forslagsstillers motivering:

Ansette og avsette daglige ledere i regionene ligger naturlig til regionstyrene som sitter med det økonomiske ansvaret for driften av regionene. Dette har også tidligere ligget hos regionene, men ble endret i loven foran regiontingene i 2018.

Region Nord fremmet derfor dette som sak på Håndballtinget i 2019. Både den gangs forbundsstyre og lovkomiteen mente en endring tilbake igjen ville bryte med norsk lov, og i tingprotokollen 2019 står det å lese *«Lovkomiteen påpeker at dersom forslaget vedtas, vil det ikke endre det rettslige grunnlaget for arbeidsforholdene».*

Region Nord har i ettertid kontaktet uavhengige jurister i denne saken siden man hevder at en endring bryter norsk lov. De juridiske utredninger som Region Nord har mottatt, konkluderer med at tilsette/avskjedige daglig leder bør tillegges regionstyrene all den tid regionene har egne organisasjonsnummer. Formelt så er det regionstyremedlemmene som er ansvarlig for økonomien i den enkelte region, innbefattet å lønne daglig leder.

NHF Region Nord foreslår:

Nytt underpunkt e under (1) i § 22
De respektive regionstyrer har ansvaret for å ansette og avsette regionens daglige leder.

Forbundsstyrets anbefaling:

Forbundsstyret minner om idrettstinget 1999 hvor følgende ble protokollert i sak 12 - Idrettspolitisk dokument/langtidsplan og -budsjett:

> *«Ansvaret for gjennomføringen av de oppgavene som i det idrettspolitiske dokumentet er tillagt særforbundene, overføres i sin helhet særforbundene. Dette betyr i praksis at de særforbund som så langt ikke har hatt arbeidsgiveransvar for sine egne kretsansatte, overtar dette med virkning fra 1.1.2000.»*

Forbundsstyret viser videre til egen uttalelse da likelydende forslag var oppe til behandling i 2019:

> «*Arbeidsrettslig er det kun arbeidsgiver som har myndighet til å ansette, si opp eller avskjedige ansatte i NHF sentralt og regionalt. Det vises her til de regionale lovene innunder regionstyrets oppgave hvor det er lovfestet at regionstyret skal gi GS råd ved ansettelse, oppsigelse og avskjedigelse av daglig leder.*

Endringen som fant sted var derfor ikke en inkurie, men en nødvendighet for å tilpasse lovverket til arbeidsrettslige regler. Forbundsstyret mener forslaget bryter med norsk lov, og følgelig ikke kan/skal behandles.»

Lovkomiteens merknad i 2019 var:

«Lovkomiteen deler forbundsstyrets syn på saken. Lovkomiteen påpeker at dersom forslaget vedtas, vil det ikke endre det rettslige grunnlaget for arbeidsforholdene».

Forslagsstiller viser til egen innhenting av uavhengige juristers rapporter i saken hvor utredningene konkluderer med at å tilsette/avsette daglig leder bør tillegges regionstyret. Forbundsstyret har mottatt to utredninger fra samme advokatkontor. Den ene stilet til NHF Region Nord og den andre stilet til Trøndelag idrettskrets. Utredningene er utført i 2020 og 2021. Sett fra forbundsstyrets side er for eksempel daglig leders deltagelse i nasjonal ledergruppe, NHFs øverste administrative ledelse hvor det overordnede administrative ansvaret er tillagt med mandat, ikke tilstrekkelig belyst i de juridiske vurderinger.

Forbundsstyret har på sin side konsultert Arbeidsgiverforeningen Spekter i samme spørsmål. Gjennom NHFs medlemskap i Spekter i en årrekke er de godt kjent med NHFs organisering, arbeidsrettslige spørsmål, arbeidsgiveransvar m.m. Spekters vurdering og konklusjon i den konkrete saken underbygger forbundsstyrets konklusjon.

Gitt dagens organisering hvor håndballtinget gjennom vedtak opprettet nasjonal ledergruppe med påfølgende mandat gitt av forbundsrådet, er det forbundsstyrets oppfatning at forbundets øverste administrative leder selv må få velge sine ledere. Forbundsstyret presiserer igjen at dette skal gjøres etter råd med det aktuelle regionstyret.

Forbundsstyret deler ikke forslagsstillers syn om at endringen skjedde som følge av endring av lovnormene i 2018. Regionene måtte som følge av revideringen, oppdatere egne lovtekster uten at dette endret allerede etablert praksis. Arbeidsgiveransvaret ble overført i forbindelse med opprettelsen av NHF Region Midt-Norge og NHF Region Nord-Norge på annen halvdel av 1990-tallet. For øvrige ansatte skjedde overføringen i forbindelse med virksomhetsoverdragelsen for hele norsk idrett i 2001.

Regionens lovnorm skal være i overenstemmelse med den lovnormen som er angitt av NIF og det aktuelle særforbund. For NHFs regioner gjelder derfor at regionenes lovnorm skal være i samsvar med den lovnorm som ble fastsatt i forbundsstyrets møte 24. februar 2020 i saksnr 060/19-22. I forbundsstyrets protokoll står følgende:

«Alle regioner har gitt innspill til lovnormen. Det er utarbeidet et eget dokument som omhandler hvorledes innspillene er vurdert og håndtert. Hva angår Region Nords innspill om ansettelse og avskjedigelser av daglig leder i regionen, anbefaler arbeidsgruppen at regionstyret gis en lovfestet posisjon knyttet til daglig leder, men at den endelige avgjørelsen ligger hos generalsekretæren. Den lovfestede posisjonen til regionstyrene er å være et rådgivende organ for generalsekretæren.»

Norges Håndballforbund

Forbundsstyrets vedtak i saken er:

> *«Forbundsstyret gir honnør til arbeidsgruppen for et meget godt og grundig arbeid. Det framlagte forslaget fastsettes som ny lovnorm for NHFs regioner.»*

NHFs godkjente lovnorm for regionene fastsetter derfor:

> *«.. Regionstyret skal gi generalsekretæren råd ved ansettelse, oppsigelse og avskjedigelse av regionens daglige leder.»*

Denne regelen er ufravikelig hvilket medfører at det ikke er valgfritt å innlemme den eller ikke.

Det vises så til forslagsstillers egen lov § 21 (2) c:

> *«c) Regionens styre er ansvarlig for å tilsette og eventuelt avsette daglig leder.»*

Det fremkommer her at regionens lov ikke er i samsvar med NHFs lovnorm for regioner.
I NHFs lovkomite sin uttalelse til NHF Region Nord 26. mai 2020, uttalte lovkomiteen følgende:

1. *«Forslaget til § 21 (2) c er i strid med den vedtatte lovnormen for NHFs regioner.*
2. *Arbeidsgiveransvaret er plassert i NHF sentralt gjennom tidligere vedtak i så vel NHF (i forbindelse med opprettingen av regioner) som NIF (i forbindelse med virksomhets-overdragelsen som fant sted i norsk idrett i 2001.) Lovkomiteen mener følgelig at regionstyret ikke kan gis eller få lovfestet dette ansvaret/myndigheten uten at arbeidsgiveransvaret samtidig overføres.»*

Det vises videre til NHFs vedtatte styreinstruks for forbundsstyret sin omtale av det samme:

> *«Norges Håndballforbund ved generalsekretæren (delegert fra forbundsstyret) har arbeidsgiveransvaret for alle ansatte både sentralt og regionalt.»*

og

> *«Ved ansettelse, oppsigelse eller avskjedigelse av daglig leder i regionene, skal dette skje gjennom et nært samarbeid mellom generalsekretæren (som er arbeidsgiver) og regionstyret (som er oppdragsgiver).*
>
> *I det daglige følges den daglige lederen i regionen opp av regionstyret knyttet til det regionale arbeidet og av generalsekretæren knyttet til det nasjonale arbeidet og det arbeidsrettslige (personalarbeid).*
>
> *Medarbeidersamtaler av daglig leder i regionen gjennomføres i felleskap av regionstyret og generalsekretæren.*

Regionene sin daglige leders lønn fastsettes av generalsekretæren i samarbeid med regionstyrets leder.»

Forbundsstyret mener at ansettelse, eventuelt avskjedigelse i norsk håndball, må knyttes til den som har det juridiske arbeidsgiveransvaret. Administrativt tilhører dette ansvaret generalsekretæren og det formelle juridiske styret er forbundsstyret.

Forbundsstyret vurderer at i tilfelle forslaget fra NHF Region Nord vedtas, vil konsekvensen måtte være at arbeidsgiveransvaret for regionens daglige leder overføres til regionstyret. En følgekonsekvens av dette vil være at arbeidsgiveransvaret for øvrige ansatte også overføres til regionstyret. Forbundsstyret påpeker at dette også vil medføre en rekke andre desentraliserte oppgaver som tariffavtaler, lønnsforhandlinger, rettigheter og forpliktelser m.m. Dersom forslaget vedtas anbefaler forbundsstyret sterkt at NHFs hovedtillitsvalgt, samt NHFs ansattrepresentanter i styrene, involveres i den videre prosess. Et vedtak vil medføre full reversering av virksomhetsoverdragelsen vedtatt på idrettstinget i 1999 med effekt fra 2001, som er gjeldende for hele norsk idrett inkludert særforbund.

Forbundsstyret støtter ikke forslaget.

Lovkomiteens merknader:
Lovkomiteen deler forbundsstyrets syn på saken. Lovkomiteen påpeker at dersom forslaget vedtas, vil det ikke endre det rettslige grunnlaget for arbeidsforholdene.

Forslaget ble:

❑	**Vedtatt**	**Antall stemmer for:** _____	**Ikrafttredelsesdato:**	_____
❑	**Falt**	**Antall stemmer mot:** _____		
❑	**Trukket**	**Antall blanke stemmer:** _____		

Følgende hadde ordet:

Norges Håndballforbund

Forslag 7.1.8 – Endring i NHFs lov § 22, fastsetting av regionsgrenser

Forslagsstillers motivering:

I norsk håndball er regionene sentrale enheter som legger til rette for lokal aktivitet, utvikling og samarbeid. Regionene har gjennom årene utviklet identiteter, tradisjoner og arbeids-metoder som er tilpasset lokale forhold, og hensyntatt særegne utfordringer i den enkelte region.

Regionene er i dag avhengige av frivillige, både i klubb og til arrangementer. Dersom en fjerner det lokale demokratiet, risikerer en mindre engasjement blant frivillige. Dette fremkommer også av rapporten til Oslo Economics. Videre risikerer en også at identiteten til håndballen forsvinner, samt at en overordnet styring av regionene vil møte motstand i klubbene.

NHF Region SørVest foreslår:

Dagens bestemmelse i § 22 (2):
a. Regionenes grenser fastsettes av forbundsstyret.

Forslag til ny tekst:
Regionenes grenser fastsettes av **håndballtinget**. **Mellom håndballtingene kan forbunds-styret godkjenne endringer i disse, såfremt det er konsensus i alle berørte regioner.**

Forbundsstyrets anbefaling:

Det vises til:

NIFs lov § 2-2 Organisasjonsleddenes lover, lovnormer og lovendringer:
(1) Organisasjonsledd i NIF skal overholde overordnede organisasjonsledds regelverk og vedtak, og ha et regelverk som er i samsvar med dette. Organisasjonsleddene plikter å bruke lovnorm fastsatt av idrettsstyret.

og

NIFs lov § 7.1 Opprettelse - sammenslåing - nedleggelse
(2) Særkretser/regioner opprettes, sammenslås og nedlegges av særforbundet.

samt

NHFs lov § 20
(3) NHF ledes og forpliktes av forbundsstyret som er NHFs høyeste myndighet mellom håndballtingene.

Norges Håndballforbund

Forslaget innebærer at forbundsstyret fratas en lovfestet plikt og myndighet de skal ha for å fylle sin funksjon og lovpålagte oppgaver mellom håndballtingene. Forslaget vil medføre at NHFs lov ikke er i tråd med NIFs lov. Dette bryter med NIFs lov.

Forbundsstyret er opptatt av å opprettholde et nødvendig handlingsrom i tingperiodene for å kunne tilpasse organisasjon og oppgaveløsning til beste for norsk håndball.

Forbundsstyret er videre opptatt av at dette skal og må skje med involvering av så vel regioner som klubber, men at konsensuskrav vil være begrensende med hensyn til tid og nødvendig handlingsrom.

Forslagsstiller har heller ikke beskrevet hva konsensus betyr i denne sammenheng, eller hvem som skal delta i en konsensusavgjørelse.

Forbundsstyret fremhever sin praksis som har vist at forbundsstyret historisk sett ikke har brukt den myndighet som de i dag er gitt gjennom NHFs lov § 22.

Forbundsstyret støtter ikke forslaget.

Lovkomiteens bemerkning:

Forslaget vil medføre at NHFs lov vil bryte med NIFs lov §7.1 (1):
Særkretser/regioner opprettes, sammenslås og nedlegges av særforbundet.

Forslaget er ikke lovteknisk tilfredsstillende.

Forslaget ble:

❑	**Vedtatt**	**Antall stemmer for:**	_____	**Ikrafttredelsesdato:**	_____
❑	**Falt**	**Antall stemmer mot:**	_____		
❑	**Trukket**	**Antall blanke stemmer:**	_____		

Følgende hadde ordet:

Norges Håndballforbund

Forslag 7.1.9 – Endring i NHFs lov § 23 (4), nasjonalt håndballforum

Forslagsstillers motivering:

Nasjonalt håndballforum ble fjernet ved midlertidig godkjenning på ledermøtet i Bergen 2024. Fjerningen må formelt besluttes på håndballtinget.

Forbundsstyret foreslår:

Dagens bestemmelse i § 23 (4) a, faste møter mellom NHFs sentral- og regionalledd, nasjonalt håndballforum:

(4) Nasjonalt Håndballforum
a. Årlig avholdes et nasjonalt håndballforum.
b. Nasjonalt håndballforum er et forum for håndballpolitisk debatt.
c. Nasjonalt Håndballforum er åpent for alle som ønsker.
d. Økonomi: Det skal benyttes reiseutgiftsfordeling i tilknytning til Nasjonalt Håndballforum.

Forslag til ny tekst:
Punktet strykes.

~~(4) Nasjonalt Håndballforum~~
~~a. Årlig avholdes et nasjonalt håndballforum.~~
~~b. Nasjonalt håndballforum er et forum for håndballpolitisk debatt.~~
~~c. Nasjonalt Håndballforum er åpent for alle som ønsker.~~
~~d. Økonomi: Det skal benyttes reiseutgiftsfordeling i tilknytning til Nasjonalt Håndballforum.~~

Lovkomiteens bemerkning:

Forslaget er lovteknisk tilfredsstillende.

Forslaget ble:

❑	**Vedtatt**	**Antall stemmer for:**	_____	**Ikrafttredelsesdato:**	_____
❑	**Falt**	**Antall stemmer mot:**	_____		
❑	**Trukket**	**Antall blanke stemmer:**	_____		

Følgende hadde ordet:

Norges Håndballforbund

7.2 Reglementsforslag

Forslag 7.2.1 – Aldersgrense for seniorspill

Forslagsstillers motivering:

Florø SK Handball mottok følgende fra NHF Region Vest:

> *Aldergrense for seniorspill opprettholdes på 16 år som i dag, subsidiert at dette får en begrenset virkning.*
>
> Ref. A: 2024-09-24 NHF Region Vest. Reglementer, bestemmelser og retningslinjer er nå oppdatert foran sesongen 2024/25
>
> a. *Forbundsstyret har videre etter innstilling fra fagavdelingene, gjort et intensjons-vedtak om at aldersgrensen for seniorspill endres fra 16 til 17 år, gjeldende fra og med sesongen 2025-26.*

Denne saken kom som en stor overraskelse for oss i Florø SK Handball. Den ble først drøftet i klubbens sportslige utvalg og siden har saken blir drøftet uformelt med svært mange klubber i gamle «Sogn og Fjordane (Sone 1, 2 og 3).

Vi oppfatter at dette «intensjonsvedtaket» om å endre aldersgrense for seniorspill fra 16 til 17 år er fattet på et for svakt grunnlag, uten en nødvendig analyse av problemstillingen og at konsekvensene for alle de berørte klubbene ikke er tatt hensyn til. Dog indikerer forslaget at det fornemmes at forslaget kan ha negative konsekvenser gjennom følgene setninger:

> *«Det skal fortsatt være dispensasjonsmuligheter for regional kampaktivitet på lik linje som i dag. Målet er ikke å legge ned miljøer eller begrense aktivitet».*

Vi vil trekke frem følgende fakta og negative konsekvenser:

a. **Aldersgrense for fotball vs. handball**
   De fleste håndballklubber/grupper er en del av et fleridrettslag som blant annet har fotball og håndballgrupper. For fotball er aldersgrensen 15 år og da vil en endring fra 16 til 17 år for håndball kunne bli en faktor som gjør at både jenter, men kanskje spesielt gutter, vil velge å fortsette med fotball kontra handball og dermed akselerere frafallet fra vår idrett allerede i 14-15 års alderen.

   Konsekvens: *Forskjellen på aldersgrense mellom fotball vs. håndball vil akselerere frafallen fra håndballen allerede i 14-15 års alderen.*

b. De fleste seniorlag vil være avhengig av 16 åringene

De aller fleste fleridrettslag/håndballklubber er lokalisert i distriktene der det ikke finnes skoletilbud etter videregående skole. Dette fører til at alder segmentet 16-18 år ofte utgjør ¾ av spillerne på et seniorlag der. Om en tar vekk de viktige 16-åringene som ofte kan utgjør minst ¼ av spillerne, kanskje mer vil svært mange seniorlag ikke kunne stille lag uten at en må søke om dispensasjon eller at laget opphører.

Konsekvens: *De fleste klubbene må enten søke fast dispensasjon for 16 åringene eller legge ned sine seniorlag*

c. Krevende å gi 16-åringene et alternativt spilltilbud

Det vil bli krevende å kunne gi disse 16-åringene et kamptilbud da svært mange klubber enten ikke har nok spillere til hverken et 16 års lag, 18 års lag eller 17-20 års lag.
I distriktene i Norge er ofte hverken 18 års serie eller 17-20 års serie. Skal en evt. delta i disse, må lag fra distriktene da reise uforholdsmessige lang for å kunne spille i en slik serie. Det eneste alternativet de da står igjen med er å spille på seniorlaget med dispensasjon eller slutte, vi frykter det siste.

Konsekvens: *Det er krevende å gi 16-åringen et spilltilbud om de ikke kan spille seniorhåndball, spesielt i distriktene.*

d. Hvorfor innføre en regel som igjen vil føre til massive dispensasjonssøknader

Vår vurdering er at svært mange klubber vil være avhengig av å søke dispensasjon for at sine 16-åringer skal kunne ha et kamptilbud på seniorlaget. Når en studerer motivasjonen for vedtaket om å endre aldersgrense fra 16 til 17 år, så synes dette å være preget av utfordringene for seniorlag på elite, 1. og 2. divisjon (topphåndball) sett fra en storby/by eller svært urbant ståsted. Det synes ikke å være en utfordring som vil treffe på samme måte i de regionale seriene der seniorlagene spiller i fra 3. tom. 6 divisjon, og en svært stor andel av disse er fra små byer, bygder og grender og der tempo og innsats står ift. at det primært spilles seniorhåndball i lavere divisjoner. Det er derfor underlig at vi skal måtte innføre mer eller mindre en permanent dispensasjons-ordning for kanskje så mye som over 80 % av våre seniorlag for at disse skal ha nok spillere til å kunne stille lag for at kanskje bare et problem som berører kanskje bare 20 % av våre seniorlag.

Konklusjon: *Det er svært uheldig å innføre en ordning som vil føre til massive dispensasjonssøknader for at svært mange klubber skal kunne gi et kamptilbud for 16-åringer eller for at seniorlagene skal ha nok spillere til å stille lag*.

Anbefaling

Vi oppfatter at dette «intensjonsvedtaket» om å endre aldersgrense for seniorspill fra 16 til 17 år er fattet på et for svakt grunnlag, uten en nødvendig analyse av problemstillingen og at konsekvensene for alle de berørte klubbene ikke er tatt hensyn til.

Norges Håndballforbund

Vi mener at de negative konsekvensene av forslaget vil kunne akselerere frafallet av unge spillere, redusere kamptilbudet og dermed føre til en kraftig reduksjon i antall seniorlag.

De negative konsekvensene med forslaget vil langt overstige de evt. positive gevinstene, og derfor bør aldergrense for seniorspill opprettholdes på 16 år som i dag, subsidiert at dette får en begrenset virkning.

Florø SK Handball foreslår:

«Aldergrense for seniorspill opprettholdes på 16 år som i dag, subsidiert at dette får en begrenset virkning» skal vurderes av NHF Region Vest som et forslag en kan stille seg bak og fremme som forslag til Håndballtinget i mai 2025.

Forbundsstyrets anbefaling:

Forbundsstyret mener forslagsstillers motivasjon behøver noen oppklaringer.
Forbundsstyret viser til vedtaket som er gjort gjeldende fra og med sesongen 2025/26:

- *En spiller kan fra og med sesongen 2025-26 delta på seniorlag når vedkommende har fylt 17 år, og/eller fra og med sesongen spilleren tilhører den offisielle 18-års klassen (inklusiv 17-års klassen). Spillere som var spilleberettiget for seniorklassen i sesongen 2024-25, er fortsatt spilleberettiget for seniorklassen i sesongen 2025-26.*
- *En spiller kan delta i 20-års klassen fra og med den dag vedkommende har fylt 16 år, eller fra og med sesongen spilleren tilhører 16-års klassen (ikke inkludert 15-års klassen).*
- *Prøveordning med utvidet spilleberettigelse etter søknad for yngre spillere nasjonalt/regionalt*
    - *Dersom spiller ikke har annet konkurransetilbud (2. divisjon og lavere)*
        - *Kan det gis spilleberettigelse for spillere fylt 15 år i 3. divisjon og lavere. (Søknad til region.)*
        - *Kan det gis spilleberettigelse for spillere fylt 16 år i 2. divisjon. (Søknad til NHF.)*

Forbundsstyret opplevde gode faglige og medisinske begrunnelser i forslaget som gjelder endring av aldersgrense for deltakelse på seniorlag. Men forbundsstyret beholdt dagens aldersgrense på 16 år for seniorspill i 3. divisjon og lavere i stedet for de foreslåtte dispensasjonsmulighetene.

Motivasjonen for endringen er å få flere til å stå lenger i håndballen, akkurat som forslags-stiller har som intensjon. NHF har mål om flere 19-23 åringer som fortsetter å spille håndball. Dette mener forbundsstyret man kan oppnå ved å legge mindre press på 15/16 åringene. Dette oppnår man ved å hindre at de må spille senior for tidlig. NHF mener at Bringserien og vanlig seriespill er nok aktivitet.

Norges Håndballforbund

Det er uomtvistet at alderen er et brytningspunkt for ungdommer som starter i videregående skole med mange nye impulser. Om de i tillegg blir innlemmet i seniorhåndball for tidlig, vil dette kunne få en konsekvens av at det blir for mye og man velger bort håndball. NHF mener at spillerne skal få lov til å stå i eget miljø ett år lenger før de splittes. NHF mener at dette gjør at de vil stå lenger i håndballen. Det er vist at første klasse på videregående skole et tidspunkt hvor mange slutter med håndball.

De senere årene har senioraktiviteten blir yngre og yngre. Endringen er også ment for å medvirke til at de eldre spillerne vil spille lengre enn vi ser de gjør i dag.

Det er et vesentlig sosialt aspekt med å spille lenger med sine egen alder og beholde laget ditt lenger. Dette sammen med at det er en progresjon på belastning i forhold til skader.

Forslagsstillers bekymring er delt med andre hvor det fremheves at fotball vil bli foretrukket foran håndball av unge talenter, da fotball har aldersgrense det året man fyller 15 år for seniorspill. Norsk Topphåndball har spilt inn det samme.

Imidlertid deler ikke fagavdelingen i NHF denne bekymring. Man mener at dette valget skjer i enda tidligere alder enn her. Til sammenligning har Sverige 17 års grense (det året du fyller) og Danmark har 19 års grense for seniorspill i håndball.

Norges Idrettshøgskole har i arbeidet støttet aldershevingen og uttalt *«I norsk idrett, håndball inkludert, er det et vedvarende problem at ungdom trener og konkurrerer for mye og hardt gjennom ungdomsårene. Dette øker risikoen for skader og tap av motivasjon. For mange spillere i videregående skolealder er mengden trenings- og konkurranseaktivitet allerede på nivå med toppidrettsutøvere.»*

Og

«Ungdommer som konkurrerer mot voksne er fysisk underutviklet i forhold til styrke, hurtighet og utholdenhet. Dette kan øke risikoen for skader. Ved å vente til det er mer fysisk modne, kan man beskytte dem mot unødvendig belastning. Ungdom er spesielt utsatt for skader frem til veksten flater ut rundt 17-18 års alderen hos begge kjønn»

Videre har de skrevet:

«Det finnes ingen forskning som underbygger at et seniorhåndballtilbud er avgjørende for at ungdom velger å bli i håndball fremfor andre idretter. Det er viktigere å investere i kompetente trenere og styrke det lokale tilbudet. Dersom aktivitetstilbudet i ungdoms-håndballen er både tilstrekkelig og attraktivt, er det de sosiale relasjonene til jevnaldrende som har størst betydning for at ungdom blir værende i idretten. Dette kan best ivaretas ved å videreutvikle den aldersbestemte håndballen på andre premisser enn voksenidretten.»

Forbundsstyret påpeker at forslagsstillers subsidiære forslag, sett bort fra 2.divisjon, er samsvarende med forbundsstyrets vedtak. Dermed er det forbundsstyrets oppfatning at de negative konsekvensene er moderert og i samsvar med forslagsstillers motivasjon.

Forbundsstyret støtter ikke forslaget.

Lovkomiteens bemerkning:

Lovkomiteen har ingen merknader.

Forslaget ble:

❑	**Vedtatt**	**Antall stemmer for:**	_____	**Ikrafttredelsesdato:**	_____
❑	**Falt**	**Antall stemmer mot:**	_____		
❑	**Trukket**	**Antall blanke stemmer:**	_____		

Følgende hadde ordet:

7.3 Bestemmelsesforslag

Ingen forslag er mottatt.

Norges Håndballforbund

7.4 Andre forslag

Forslag 7.4.1 - Forslag vedr. lisens – en mer fleksibel lisensordning

Forslagsstillers motivering;

En mer fleksibel lisensordning vil sannsynligvis kunne øke rekrutteringen og deltakelsen blant annet for studenter og unge voksne. Dette vil styrke håndballmiljøet og bidra til økt håndballaktivitet.

Dagens lisensordning krever at spillere som starter med håndballaktivitet før 31. desember betaler full lisens for hele sesongen. Dette kan være en økonomisk barriere for blant annet studenter og andre som planlegger kun deltakelse i deler av sesongen, for eksempel på grunn av utveksling, praksis eller militærtjeneste.

Studentidrettslag melder om frafall og én av årsakene er nettopp utgifter til lisens.
Det kan med sikkerhet slås fast at lisensfondet som NHF har opprettet ikke dekker alle de «unge voksne» som må velge bort håndballsporten pga. økonomi knyttet til innbetaling av lisens.

Det samme gjelder oppstart av «kompislag» og andre aktiviteter/serier/turneringer som regionene forsøker å dra i gang. Å betale full lisens for en hel sesong er ofte en barriere for deltakelse.

Arbeidet med innkreving/utsending av lisenskrav vil sannsynligvis føre til noe merarbeid. Å få flere i aktivitet vil imidlertid gjøre at norsk håndball totalt sett likevel kommer styrket ut i forhold til de målsettinger om aktivitetsøkning som allerede ligger inne i vedtatte strategiplaner ute i regionene.

NHF Region Nord foreslår:

NHF innfører fom. sesongen 2025-26 en ordning hvor alle spillere 19 år og eldre kan velge å betale lisens for en halv sesong, uavhengig av høst/vår. Dette vil gi økt fleksibilitet og redusere økonomiske hindringer for deltakelse.

Forbundsstyrets anbefaling:

Forbundsstyret mener forslaget må ses i sammenheng med øvrig(e) lisensforslag da en endring vil kunne påvirke prisbildet. Muligheten for å betale for en halv sesong er allerede gjeldende for 2. halvdel av sesongen.

Forbundsstyret ser at volummessig er ikke denne klassen den største. Dette er estimert til å gjelde totalt ca. 17 000 lisenser. Mulig økonomisk konsekvens bør derfor estimeres. Det kan antas at det kan være både oppside og en nedside ved en slik innføring.

Forbundsstyret anser at det er usikkert om en slik ordning kan medføre at mange glemmer å betale for 2. halvdel – med tilhørende gebyrer og potensiell tvil om skade oppstod før eller etter betaling. Videre er det viktig å klarlegge evt. administrative konsekvenser. Det bør også estimeres for økte administrative kostnader og gis et påslag i pris for en slik oppdeling av lisensbetalingen.

Forbundsstyret er også noe tvilende til om forslaget er tilstrekkelig med hensyn til «vennegjenger» og enkeltdeltakelser. Forbundsstyret mener derfor at forslaget bør oversendes det nye forbundsstyret, samtidig som forbundsstyret gis fullmakt til å gjennomføre endringer i tråd med forslagets intensjoner. Fra NIF Digital er vi informert om at ny lisensmodul vil kunne håndtere de praktiske konsekvenser av endringene automatisk. Endringen bør derfor også vurderes opp mot hvilke manuelle ressurser endringen nå vil kreve kontra å avvente ny lisensmodul.

Forslaget sendes over til det nye forbundsstyret med hensyn til videre utredning og eventuell gjennomføring.

Lovkomiteens bemerkning:

Lovkomiteen har ingen merknader.

Forslaget ble:

❑	**Vedtatt**	**Antall stemmer for:**	_____	**Ikrafttredelsesdato:**	_____
❑	**Falt**	**Antall stemmer mot:**	_____		
❑	**Trukket**	**Antall blanke stemmer:**	_____		

Følgende hadde ordet:

Norges Håndballforbund

Forslag 7.4.2 - IT-løftet

Forslagsstillers motivering:

Dagens IT-systemer oppleves som utdaterte og ineffektive, og det er for mange manuelle operasjoner for administrasjon og klubb som fører til tunge og tidkrevende prosesser. Vi ser en stadig vekst av kommersielle aktører som tar opp konkurransen med NHFs (NIFs) systemer, og som etterhvert både har bedre funksjoner og bedre grensesnitt/ bruker-vennlighet. Det bidrar til at klubbene kjøper eksterne fordyrende systemer, i stedet for å benytte seg av idrettens egne systemer.

Vi er kjent med at administrasjonen allerede er i gang med å se på videreutvikling av TA (Turneringsadminstrasjon), i forbindelse med at NIFs systemer er planlagt overgang til skybaserte løsninger. I tillegg må det vurderes om øvrige IT-systemer er hensiktsmessige og i tråd med den utviklingen og veksten vi ser for oss, og om det bør investeres i nye og bedre systemer som også kan komme klubbene til gode.

Det må være en målsetting at også klubbhverdagen effektiviseres for bedre klubbstyring, gjennom utvikling av IT-verktøy.

Det er nødvendig med et omfattende evaluerings- og effektiviseringsprosjekt av våre IT-løsninger.

I hovedsak utvikling av de systemene vi har, med bedre og mer effektive løsninger, integrasjoner og brukervennlighet. Det omfatter alt fra serverkapasitet til brukergrensesnitt i siste ledd (klubb/ansatt)

Sekundært, dersom våre egne systemer ikke er tilstrekkelige gode, søke eksterne bedre løsninger.

Å løfte egne systemer til et høyere nivå vil innebære behov for en solid kartlegging og investering i form av ressurser til å optimalisere dagens løsninger. Dette arbeidet kan gjerne gjøres sammen med andre store aktører, dersom det er hensiktsmessig.

NHF Region Øst foreslår:

Forbundsstyret skal, i samarbeid med GS/NL, utrede en helhetlig effektiviserings- og utviklingsstrategi for NHFs IT-systemer til første forbundsrådsmøte i 2026. Planen skal fremlegges forbundsrådet med behovsanalyse, investeringsbudsjett og framdriftsplan.
Det tillegges forbundsrådet å beslutte nødvendig investering basert på framlagte forslag.
Forslaget innebærer en ramme for en vesentlig investering som skal ta NHFs IT-systemer til et nytt nivå for organisasjon og klubb.

Norges Håndballforbund

Forbundsstyrets anbefaling:

Forbundsstyret tiltrer intensjonen, og deler forslagstillers ønske om en videreutvikling av NHFs IKT-portefølje. Gjeldende IT-strategi for NHF skriver seg fra oktober 2019. Selv om denne overordnede strategien inneholder mange av de punktene som forslagsstiller trekker fram, ser også forbundsstyret behov for en fornying. Dette gjelder ikke minst mulighetene i nye løsninger, for eksempel kunstig intelligens (KI).

Samtidig påpeker forbundsstyret at saksområdet er komplekst og omfattende, og understreker samtidig at NHF i svært liten grad fullt og helt rår over de systemløsninger som i dag benyttes. NHF er således helt avhengig av at en utvikling, vedlikehold og driftskostnader (f.eks. transaksjonsavgifter) skjer og finansieres i samarbeid med så vel NIF som andre særidretter. NIF håndterer de fleste IT-systemer som forbundene brukes i dag.

Stordriftsfordeler hvor idretten som en enhetlig aktør handler systemer som brukes på tvers av idretten, er bedre enn om man handler alene. Både utredning, innkjøp, utvikling, sikkerhet og utrulling skjer innenfor et kvalitetssikret system i NIF. Dette ivaretar utfordringer det ville vært lite hensiktsmessig for NHF å håndtere på egen hånd. Dette gjelder både menneskelige og økonomiske ressurser.

Mye av utviklingsjobben som er gjort i NIF Digital den siste tiden har vært fokusert på å sikre grunnmuren i den fremtidige IT-plattformen idretten skal bygge på. Vi vil forvente og understøtte at systemutviklingen skal ha fokus på brukerne på alle nivåer i tiden fremover.

Med dette bakteppet anbefaler forbundsstyret forslagets intensjon. Dog gjelder dette ikke forslagsstillers tidsplan for gjennomføring, da vi her er avhengig av både NIF og øvrige organisasjoner i idretten.

Lovkomiteens bemerkning:

Lovkomiteen har ingen merknader.

Forslaget ble:

❑	**Vedtatt**	**Antall stemmer for:**	_____	**Ikrafttredelsesdato:**	_____
❑	**Falt**	**Antall stemmer mot:**	_____		
❑	**Trukket**	**Antall blanke stemmer:**	_____		

Følgende hadde ordet:

Norges Håndballforbund

Forslag 7.4.3 - Forslag vedr. fremtidige mesterskap i Norge

Forslagsstillers motivering:

NHF har vært og er aktive i å søke og fått tildelt internasjonale mesterskap de senere årene. VM for kvinner i 2023 sammen med Danmark og Sverige og VM for menn i 2025 i samarbeid med Danmark og Kroatia.

Videre har Norge søkt og fått tildelt i 2026 EM for menn sammen med Danmark og Sverige, i 2028 EM for kvinner sammen med Danmark og Sverige, og i 2031 VM for menn sammen med Danmark og Island.

I NHFs strategiplan fremgår følgende knyttet til internasjonale mesterskap:

> *NHF skal være en attraktiv mesterskapsarrangør og levere lønnsomme arrangementer som skaper oppmerksomhet.*

Forbundsstyret har vært tydelige på at å arrangere internasjonale mesterskap er krevende og innebærer risiko. VM for kvinner i 2023 gikk, slik vi har forstått, i balanse. Vi er per dato ikke kjent med det økonomiske resultatet for VM 2025, men uttalelser tilsier at det blir underskudd.

Det ble videre på håndballtinget i 2022 vedtatt en resolusjon:

> *NHFs representanter skal stemme mot tildeling av mesterskap til land der det er dokumentert at det begås systematiske og grove brudd på menneskerettighetene eller krigens folkerett. Dette gjelder både mesterskap for senior landslag og mesterskap for aldersbestemte landslag.*

NHF Region Innlandet foreslår:

Forbundsstyret utarbeider en redegjørelse til ledermøtet/Forbundsrådet om fremtidige internasjonale mesterskap. Redegjørelsen skal inneholde:

- Vurdering av om søknad/tildeling av mesterskap etter 2026 bør opprettholdes.
- Grundig vurdering/redegjørelse av:
  - Økonomisk risikovurdering med budsjetter
  - Investeringsbehov
  - Aktuelle godkjente arenaer
  - Organisering
- Plan for statusrapportering til forbundsrådet

Redegjørelsen skal fremlegges forbundsrådet innen utgangen av januar 2026.

Norges Håndballforbund

Forbundsstyrets anbefaling:

Forbundsstyret gir sin tilslutning til å holde organisasjonen orientert med hensyn til både tildelte og potensielle søknader på nye mesterskap til Norge. Forbundsstyret vil legge til rette for at slik orientering med jevne mellomrom gis til organisasjonen gjennom forbundsrådet, ledermøter eller andre egnede arenaer. Samtidig understrekes det at ansvaret er tillagt forbundsstyret.

Forbundsstyret vil allikevel trekke fram enkelte elementer som vil ha innvirkning på detaljeringsgraden, og handlingsrommet knyttet til mesterskapsarrangementer i Norge.

- Det er lang tidshorisont med hensyn til søknad og tildeling av mesterskap.
- Forutsetninger kan endres fra tildeling til gjennomføring. (F.eks. en økning av antall lag fra 24 til 32.)
- Organisasjonsmodell for mesterskapene gis fra hhv. EHF og IHF. Nasjonal organisering er bundet av kravspesifikasjoner fra disse, og vi må tilfredsstille de ved gjennomføring av mesterskap.
- Rammebetingelsene for arrangør er gitt av EHF/IHF og vil ha stor innvirkning på budsjett og økonomisk resultat. Her må NHF fremover sammen med andre nasjoner søke å påvirke EHF/IHF med hensyn til bedre rammebetingelser for mesterskap fremover.
- Endringer fra arrangørs side etter at mesterskap er tildelt (reduksjon, endring av spillesteder eller å trekke seg) vil kunne medføre betydelige sanksjoner fra det internasjonale forbundet. Disse må avklares i forkant av eventuelle endringer.
- Mesterskapets resultat kan ikke utelukkende måles i sportslige prestasjoner og økonomi. I et kost-nytte perspektiv må det også inntas mesterskapets betydning knyttet til eksempelvis:
    - Rekruttering
    - Frivillighet
    - Oppslutning og begeistring
    - Side events
    - Virkemiddel knyttet til anleggsutvikling
    - Virkemiddel knyttet til å etterleve resolusjonen vedtatt på håndballtinget 2022

Forbundsstyret støtter forslaget med ovenstående kommentarer.

Lovkomiteens bemerkning:

Lovkomiteen har ingen merknader.

Norges
Håndballforbund

Forslaget ble:

❑	**Vedtatt**	**Antall stemmer for:** _____	**Ikrafttredelsesdato:**	_____
❑	**Falt**	**Antall stemmer mot:** _____		
❑	**Trukket**	**Antall blanke stemmer:** _____		

Følgende hadde ordet:

Norges Håndballforbund

Forslag 7.4.4 - Forslag vedr. organisasjonsutvikling

Forslagsstillers motivering:

Denne saken bygger på håndballtingets vedtak i 2019 og vedtak i sak 7.4.3 av 2022: «*Med basis i rapporten fra organisasjonsutviklingsutvalget (OU), ber håndballtinget 2022 det nye forbundsstyret om å fortsette forbedringsarbeidet i og av organisasjonen innenfor dagens organisasjonsmodell. Det forutsettes at det nye forbundsstyret gjør arbeidet i nært fellesskap med regionene».*

Forslagsstiller i sak 7.4.3 i 2022 var forbundsstyret, og saksframstillingen baserte seg blant annet på en utredning fra Oslo Economics. Forbundsstyret ønsket å gå videre med tanker om én felles økonomi for norsk håndball, og fremmet et opprinnelig forslag der dette var ett av punktene - noe flertallet på håndballtinget i 2022 sa et klart nei til.

Forslagsstiller ønsker å forsterke det som ligger i vedtaket av 2022 i sak 7.4.3, dvs. med dagens organisasjonsmodell menes seks regioner og ett sentralledd, dvs. sju juridiske enheter. Skulle imidlertid regioner være enige om en justering av regionsgrensen seg imellom, så bør forbundsstyret følge dette rådet ift. NHFs lov § 22 (2) Regionens grenser *«Regionenes grenser fastsettes av forbundsstyret».*

Norsk håndball har økt medlemsmassen de senere årene. Samtidig må NHF også se inn i framtida. Der ligger det en del utfordringer både for norsk idrett og for samfunnet generelt. Ikke minst gjelder dette innenfor framskrevne innbyggertall, fødselsrater og bosettings-mønstre som gjør at norsk håndball må ta grep.

Etter forslagstillers syn må derfor norsk håndball kontinuerlig drive utviklings- og forbedringsarbeid innen egen organisasjon, noe som er helt i tråd med organisasjons-utvalgets rapport og forslag.

Forslagsstiller er av den formening at det er viktigere enn noen gang at administrasjon, politikere, klubbledere m.fl. i NHF sammen ser på mulighetsrommet som faktisk finnes innenfor de rammene nevnt ovenfor, slik at både sentral- og regionalledd står godt rustet for framtida.

NHF Region Nord foreslår:

1. Forbundsstyret inviterer representanter fra regioner og klubber til en nasjonal «Framtidskonferanse» for å synliggjøre framtidsbildet, utfordringer, samt diskutere konstruktive løsninger innenfor dagens organisasjonsmodell (definert i saksframlegget). Organisasjonsutvalgets rapport (OU-rapporten), dagens organisering satt opp mot eventuelt ny oppgavefordeling mellom sentralleddet og regionene skal legges til grunn når tematikken blir drøftet blant konferansens deltakere. Konferansen skal arrangeres innen utgangen av oktober 2025.

2. Med bakgrunn i OU-rapporten, dagens organisering satt opp mot eventuelt ny oppgavefordeling mellom sentralleddet og regionene, samt aktuelle forslag som kom opp under «Framtidskonferansen», skal GS/NL legge fram en liste med effektiviserings-tiltak som presenteres og vedtas i forbundsrådet senest innen utgangen av januar 2026. Endelig effektiviseringsliste skal effektueres senest innen august 2026.

3. Med bakgrunn i håndballtingets vedtak av 2019 vedrørende pengestrømmen i norsk håndball med tilhørende framlagte foreløpige utredning og for å sikre en bedre økonomi for alle de 6 regionene, ble lisensfordelingen mellom sentralleddet og regionene endret i forbundsrådmøtet 28. mai 2024 til 75/25. Denne fordelingen gjelder fom. 01.01.2025 og baserer seg på lisensinntekt minus forsikringspremie minus lisensfond. Det er viktig å slå fast at regionstyrene står fritt til å bruke disse midlene ut fra den situasjonen den enkelte region befinner seg i, og/eller de områder man ønsker å prioritere.

Forbundsstyrets anbefaling:

Forbundsstyret har på tidligere arenaer for diskusjon om organisasjonsutvikling vært positive til en fremtidskonferanse og tiltrer denne konferansen som et neste steg på organisasjons-utviklingsarenaen. Imidlertid så ser ikke forbundsstyret det som hensiktsmessig å begrense diskusjonsrammene slik forslagsstiller motiverer for. Forbundsstyret ønsker en diskusjon hvor man ser fremover med de eksisterende rapporter og gjennomførte diskusjoner som plattform uten forhåndsbestemte begrensninger i fremtidskonferansens diskusjoner.

Forbundsstyret ser et klart skille mellom forslagsstillers to første punkt og det tredje punktet hvor forbundsstyret ikke kan tiltre en omfordeling av det som er vedtatt. Forbundsstyret minner om at omfordelingen av midler ble vedtatt mot at regionene forpliktet seg til å øremerke disse til anleggs- og klubbarbeid. Dette synes forbundsstyret fortsatt er fornuftig bruk av midlene.

Forbundsstyret legger til grunn at en evt. fremtidskonferanser finansieres med reisefordeling blant deltakerne.

Forbundsstyret tiltrer forslaget om en fremtidskonferanse hvor deltagerne møter og diskutere veien videre i organisasjonsarbeidet på et god, åpen og fremoverrettet plattform.

Forbundsstyret tiltrer ikke en omdisponering av allerede omfordelte midler av lisensinntekten.

Lovkomiteens bemerkning:

Lovkomiteen har ingen merknader.

Norges
Håndballforbund

Forslaget ble:

❑	**Vedtatt**	**Antall stemmer for:**	_____	**Ikrafttredelsesdato:**	_____
❑	**Falt**	**Antall stemmer mot:**	_____		
❑	**Trukket**	**Antall blanke stemmer:**	_____		

Følgende hadde ordet:

Norges Håndballforbund

Forslag 7.4.5 – Bringserien – flest mulig, lengst mulig?

Forslagsstillers motivering:

For mange ungdomslag i Norge er Bring det store målet, som man har trent - og spart - mot i flere år. Når Bring er over og det store målet for de aller fleste ikke er nådd, er spillerne ikke mer enn 16-17 år. Vi vet at dette er tidspunktet mange dessverre slutter å spille håndball. Det blir mye med håndball og skolearbeid i en krevende forberedende periode i livet, og når man har kanskje fått en liten knekk av store nivåforskjeller mellom lagene nasjonalt er det fort at motivasjonen for videre håndballdeltakelse også knekker.

Har vi råd til å miste så mange spillere som vi gjør - på et så tidlig stadium?
Hvilken verdi har egentlig Bringserien?

På jentesiden er det nærmere 50 lag påmeldt, og med så mange påmeldte er det strengt tatt mer bredde enn topp.
Trenger vi en nasjonal breddeserie?
Er det dette vi skal be ungdomslagene bruke penger på?
Kan vi utvikle de omlag 50 lagenes vilje og lyst til å spille en nasjonal turnering, men uten fokus på resultater, heller enn å legge til rette for at lag kan delta på et storstilt arrangement med fokus på felleskap, innsats og som kan finansieres etter modell fra andre turneringer?

Vi vet at deltakelse i Bring er dyrt for lagene. En kort undersøkelse i egen sone, tilsier at lagene budsjetterer med minst 300.000 for å dra på Bringserien - og det med lag som ikke kommer til å gå videre etter gruppespill. Klubbene finansierer i lite eller ingen grad Bring-deltakelse, slik at kostnaden i sin helhet legges på laget, spillerne - og foreldrene.

Det har vært flere diskusjoner på sosiale medier om klubber som mer eller mindre «tapper» naboklubbene for gode spillere for å dra på Bring. Dette kan medføre at mindre klubber og lag står igjen med for få spillere, og at spilltilbud må legges ned. Og det er ikke bare å bytte klubb i 16-års alderen, spesielt ikke om man er en helt ordinær håndballspiller. Hvor mange talenter går vi glipp av på grunn av dette? Vi trenger bredde for å få en topp, og da må vi sikre at bredden har gode vekstvilkår over en lengre periode - ikke legge den ned i slutten av ungdomsårene. Ungdomsårene kan være startgropen for enda et tiår med håndballaktivitet for den store bredden, dersom det legges til rette for det.

Kjøkkelvik IL foreslår:
Vi vet at ungdommene liker å møte andre likesinnede, og vi vil mer enn gjerne bli kjent på tvers av regiongrenser og nivå, men vi tror ikke Bring er veien til målet. Vi ønsker derfor at en tar en grundig evaluering av hva formålet med Bringserien er, hva er det man egentlig ønsker å oppnå og om dagens Bringserie er løsningen på dette. Kan det hende vi egentlig trenger en nasjonal cup og en vridning av målsettingen?

Norges Håndballforbund

Forbundsstyrets anbefaling:

Forbundsstyret ønsker innspillet velkomment, men det anses mer som et debattinnlegg enn et forslag. Temaet er jevnlig på agendaen til fagteamene i NHF, og det er gjennomført flere undersøkelser blant deltakende lag, den siste i 2023. Bringserien bør sees i sammenheng med det totale konkurransetilbudet for utøverne i denne aldersgruppen regionalt og nasjonalt. Forbundsstyret anbefaler at innspillene bringes videre til fagteamene for videre diskusjon i og med organisasjonen.

Lovkomiteens merknader:

Lovkomiteen har ingen merknader.

Forslaget ble:

❑	**Vedtatt**	**Antall stemmer for:**	_____	**Ikrafttredelsesdato:**	_____
❑	**Falt**	**Antall stemmer mot:**	_____		
❑	**Trukket**	**Antall blanke stemmer:**	_____		

Følgende hadde ordet:

Norges
Håndballforbund

SAK 08

KONTINGENTER, STRATEGIPLAN OG BUDSJETTRAMME

Norges Håndballforbund

SAK 8 KONTINGENTER, STRATEGIPLAN OG BUDSJETTRAMME

8.1 Kontingenter

8.1.1 Klubbkontingent 2026

Forbundsstyret foreslår:

Klubbkontingenten har vært den samme (3.500 kroner) siden 2015. Følgelig foreslår forbundsstyret at denne nå økes til 4.000 kroner.

Forslaget ble:

❑ **Vedtatt**	**Antall stemmer for:**	_____	**Ikrafttredelsesdato:**	_____
❑ **Falt**	**Antall stemmer mot:**	_____		
❑ **Trukket**	**Antall blanke stemmer:**	_____		

Følgende hadde ordet:

8.1.2 Klubbkontingent 2027

Forbundsstyret foreslår:

Klubbkontingenten har vært den samme (3.500 kroner) siden 2015. Følgelig foreslår forbundsstyret at denne nå økes til 4.000 kroner.

Forslaget ble:

❑ **Vedtatt**	**Antall stemmer for:**	_____	**Ikrafttredelsesdato:**	_____
❑ **Falt**	**Antall stemmer mot:**	_____		
❑ **Trukket**	**Antall blanke stemmer:**	_____		

Følgende hadde ordet:

Norges Håndballforbund

8.1.3 Klubbkontingent 2028

Forbundsstyret foreslår:

Klubbkontingenten har vært den samme (3.500 kroner) siden 2015. Følgelig foreslår forbundsstyret at denne nå økes til 4.000 kroner.

Forslaget ble:

❑	**Vedtatt**	**Antall stemmer for:** _____	**Ikrafttredelsesdato:**	_____
❑	**Falt**	**Antall stemmer mot:** _____		
❑	**Trukket**	**Antall blanke stemmer:** _____		

Følgende hadde ordet:

8.2 NHFs overordnede strategi

Det vises til vedlagte forslag til strategiplan (siste sider i dette dokumentet).

Forslaget ble:

❑	**Vedtatt**	**Antall stemmer for:** _____	**Ikrafttredelsesdato:**	_____
❑	**Falt**	**Antall stemmer mot:** _____		
❑	**Trukket**	**Antall blanke stemmer:** _____		

Følgende hadde ordet:

Norges Håndballforbund

8.3 Budsjettramme, langtidsbudsjett

Driftsbudsjett totalt	R 2024	B 2025	B2026	B2027	B2028
Inntekter	244 355	227 800	234 634	241 673	248 923
Utgifter	246 440	229 700	236 591	243 689	250 999
Finans	6 843	4 000	4 000	4 000	4 000
Resultat	4 757	2 100	2 043	1 984	1 924
Spill og trening					
Inntekter	4 617	4 000	4 120	4 244	4 371
Utgifter	23 194	22 000	22 660	23 340	24 040
Resultat	-18 577	-18 000	-18 000	-18 000	-18 000
Landslag					
Inntekter	7 830	5 000	5 150	5 305	5 464
Utgifter	62 864	58 300	60 049	61 850	63 706
Resultat	-55 034	-53 300	-54 899	-56 546	-58 242
Organisasjon					
Inntekter	128 011	122 800	126 484	130 279	134 187
Utgifter	92 013	88 400	91 052	93 784	96 597
Resultat	-35 998	34 400	35 432	36 495	37 590
Kommersiell avdeling					
Inntekter	103 896	96 000	98 880	101 846	104 902
Utgifter	68 369	61 000	62 830	64 715	66 656
Resultat	35 527	35 000	36 050	37 132	38 245

Alle beløp omfatter kun ordinær drift. Mesterskap er ikke inkludert (EM 2026 og EM 2028).

Norges
Håndballforbund

Forslaget ble:

❑	**Vedtatt**	**Antall stemmer for:**	_____	**Ikrafttredelsesdato:**	_____
❑	**Falt**	**Antall stemmer mot:**	_____		
❑	**Trukket**	**Antall blanke stemmer:**	_____		

Følgende hadde ordet:

Norges
Håndballforbund

SAK 09

VALG

- *Valgkomiteens innstilling*
- *Valg av representanter til NIFs ting*

Norges Håndballforbund

SAK 9 VALG

9.1 Valgkomiteens innstilling til valg av tillitsvalgte

Valgkomiteens innstilling til nytt forbundsstyre og øvrige tingvalgte komiteer for tingperioden 2025-28. Valget skjer på håndballtinget søndag 11. mai 2025.

Forbundsstyret (FS)

Funksjon	Navn	Klubb	Region	
President	Randi Gustad	Njård IL	Øst	Ny
1. visepresident	Øyvind Indrebø	Førde IL	Vest	Opprykk
2. visepresident	Nora Kaalstad (u. 26)	Konnerud IL	Sør	Opprykk
Styremedlem	Hanne Hogness	Gjøvik	Innlandet	Gjenvalg
Styremedlem	Christian Berven	KFUM Stavanger	SørVest	Gjenvalg
Styremedlem	Øyvind Brevik	Raballder HK	Øst	Ny
Styremedlem	Torkil Iversen	Kolstad Håndball	Nord	Ny
Styremedlem	Gro Gulliksen	Teie HK	Sør	Ny
Styremedlem	Karin Tønder Knutsen	Sandnessjøen IL	Nord	Ny
Styremedlem	Ole Einar Hope (u. 26)	IL Gneist	Vest	Ny

Med henvisning til NHFs lov § 17 (10) skal håndballtinget fastsette møte- og utgiftsgodtgjøring for forbundsstyret. Håndballtinget har tidligere besluttet at dersom det ikke legges fram særskilt forslag, vil møte- og utgiftsgodtgjøringen KPI-justeres hvert år.

Lovkomite (LK)

Funksjon	Navn	Klubb	Region	
Leder	Finn Ove Smith	Bodø HK	Nord	Gjenvalg
Medlem	Erik Alver	LFH09	Innlandet	Gjenvalg
Medlem	Hans Erik Stormoen	Flint Tønsberg	Sør	Gjenvalg
Medlem	Siri Langseth	Nordstrand IF	Øst	Gjenvalg
Medlem	Cecilie Langva	Ørsta IL	Nord	Gjenvalg

Norges Håndballforbund

Sanksjonskomite (SAK)

Funksjon	Navn	Klubb	Region	
Leder	Einar Sparboe Lysnes	Tromsø HK	Nord	Gjenvalg
Medlem	Erik Øie	Glassverket IF	Sør	Gjenvalg
Medlem	Ida Helene Braastad Balke	Skreia IL	Innlandet	Gjenvalg
Medlem	Sindre Bjørheim	Tasta HK	SørVest	Ny
Medlem	Ainor Naustdal	Dale IL	Vest	Ny

Appellkomite (AK)

Funksjon	Navn	Klubb	Region	
Leder	Svein Sulland	Korsvoll IL	Øst	Opprykk
Medlem	Halvor Berg-Hanssen	Gjerpen IF	Sør	Gjenvalg
Medlem	Christian S. Gjerstrøm	Njård IL	Øst	Gjenvalg
Medlem	Tine Henriksen	IF Borg	Sør	Ny
Medlem	Marte Ibsen	Spkl. Freidig	Nord	Ny

Kontrollkomite (KK)

Funksjon	Navn	Klubb	Region	
Leder	Gry Nergård	IL Jardar	Øst	Gjenvalg
Medlem	Kjell Walquist	Oppsal IF	Øst	Gjenvalg
Medlem	Karin Hansen	Eidsvold IF	Øst	Gjenvalg
Medlem	Anne Live Jensvoll	LFH09	Innlandet	Gjenvalg
Medlem	Frode Børstad	Skåla IL	Nord	Ny

Norges Håndballforbund

Valgkomite (VK)

Forbundsstyrets innstiller følgende valgkomite for perioden 2025-28:

Funksjon	Navn	Klubb	Region	
Leder	Dorte Ørud Grindvoll	Toten HK	Innlandet	Gjenvalg
Medlem	Berit Kvåle	Orkanger IF	Nord	Ny
Medlem	Lars Riis Ellingsen	Eidsvåg IL	Vest	Gjenvalg
Medlem	Henry Chau (u. 26 år)	Avaldsnes IL	SørVest	Gjenvalg
Medlem	Geir Floen	Lier IL	Sør	Gjenvalg
Medlem	Svein Storjord	Aker Topphåndball	Øst	Gjenvalg
Medlem	Nina Britt Kramer	IL Bergen Håndball	NTH	Gjenvalg

Alle hensyn til sammensetning er ivaretatt, dvs. kjønn, geografi, alder og topphåndball.

Følgende hadde ordet:

9.2 Valg av representanter til NIFs ting

Forbundsstyret foreslår:

Forbundsstyret foreslår at det kommende styret gis i fullmakt å oppnevne representantene til idrettstinget.

Forslaget ble:

☐ **Vedtatt** **Antall stemmer for:** _____ **Ikrafttredelsesdato:** _____
☐ **Falt** **Antall stemmer mot:** _____
☐ **Trukket** **Antall blanke stemmer:** _____

Følgende hadde ordet:

Norges
Håndballforbund

SAK 10

BESTEMME STED FOR NESTE HÅNDBALLTING

Norges Håndballforbund

SAK 10 BESTEMME STED FOR NESTE HÅNDBALL-TING

10.1 Forbundsstyrets innstilling

Forbundsstyret foreslår:

Forbundsstyret foreslår at det kommende styret gis fullmakt til å bestemme sted for neste håndballting.

Forslaget ble:

- ❑ **Vedtatt** **Antall stemmer for:** _____ **Ikrafttredelsesdato:** _____
- ❑ **Falt** **Antall stemmer mot:** _____
- ❑ **Trukket** **Antall blanke stemmer:** _____

Følgende hadde ordet:

Norges Håndballforbund

VEDLEGG: forslag til ny strategiplan

I de påfølgende sider finnes følgende:

- Forslag til NHFs strategiplan anno 2025

Norges
Håndballforbund

STRATEGIPLAN

ANNO 2025

NORGES HÅNDBALLFORBUNDS VISJON

Håndball for alle!

Norges håndballforbunds (NHFs) formål er å utbre og lede håndballidretten i Norge, og å representere idretten internasjonalt.

Norsk håndball skal preges av stolthet og engasjement. Våre felles verdier gjelder for alle som er en del av håndballfamilien på og utenfor banen.

Foto: Annika Byrde NTB
bring
REMA 1000

NORGES HÅNDBALLFORBUNDS VERDIER

BEGEISTRING

RESPEKT

INNSATSVILJE

FAIR PLAY

Norges håndballforbund (NHF) skal være en åpen og inkluderende organisasjon og arbeide for at alle skal med. Vi skal bidra til livskraftige lokalsamfunn og skape tilhørighet og likeverd.

Norsk håndballs overordnede mål ligger fast:

Flest mulig – lengst mulig

Flest mulig inneholder ambisjonen om å **utvikle** en organisasjon og et aktivitetstilbud som har **plass til alle**, og som alle ønsker å **tilhøre**. Norges Håndballforbund skal være en pådriver for allsidighet og mestring innen idretten, for å utvikle barn og unge til å like fysisk aktivitet, trening og konkurranse.

Lengst mulig inneholder ambisjonen om både å **bli værende** i håndballen og **få muligheter til å utvikle seg opp mot det potensialet den enkelte har og ønsker.**

NHFs strategiplan inneholder de langsiktige strategiene for å nå vårt overordnede mål om «Flest mulig – lengst mulig», og en prioritering og konkretisering av hva som er de viktigste arbeidsområdene i tingperioden 2025-2028.

Idretten og NHF er bidragsytere i en felles innsats for å nå FNs bærekraftsmål. Våre langsiktige strategier er derfor knyttet opp mot enkelte av FNs bærekraftsmål.

Innholdet i denne strategiplanen forplikter alle i norsk håndball

Håndball og samfunn

Norsk håndball skal være en pådriver for idrett og fysisk aktivitet i samfunnet. Det aktivitetstilbudet som gis daglig i hele landet gjennom håndballklubbene, er håndballens viktigste bidrag til folkehelsen.

Norsk håndball skal også være en samfunnsaktør som tar hensyn til natur, klima og miljø. Vi skal bidra til bekjempelse av ulikheter gjennom å gi alle mulighet til å delta.

NHF har en posisjon som kan påvirke verdigrunnlaget i internasjonal håndball. Vi skal ha særlig fokus på likeverd og menneskerettigheter.

Norsk håndball skal gi klart uttrykk for våre holdninger mot land som begår systematiske og grove brudd på menneskerettighetene eller krigens folkerett.

Gjennom denne posisjonen skal norsk håndball bidra i utviklingen av idrett og samfunn i andre deler av verden.

F.KHALILI
12

Bærekraftsmål

FNs 17 bærekraftsmål er delt inn i tre hovedgrupper, sosial bærekraft, økonomisk bærekraft og klima og miljø.

NHFs visjon er *håndball for alle* og det å være med i håndballfamilien skal ha en positiv påvirkning på folks liv.

Norges Håndballforbund har i sitt strategiarbeid prioritert seks strategiske fokusområder som i ulik grad berører både sosial bærekraft, økonomisk bærekraft og klima og miljø.

LANGSIKTIGE STRATEGIER FOR NHF

MÅL 3 – GOD HELSE OG LIVSKVALITET

NHF skal gjennom våre aktiviteter og arrangementer stimulere til mestring, trivsel, tilhørighet og sunn idrett, som i sin tur bidrar til god fysisk og psykisk helse.

MÅL 5 – LIKESTILLING MELLOM KJØNNENE

NHF skal arbeide for likestilling og likeverd på alle områder innen både håndballen og idretten, nasjonalt og internasjonalt

MÅL 10 – MINDRE ULIKSKAP

NHF skal arbeide for et likeverdig tilbud i hele landet og ha et godt aktivitets- og utdanningstilbud som gjenspeiler mangfoldet i befolkningen. Vi skal bygge ned barrierer og sikre mulighet for deltakelse for alle som ønsker å være en del av håndballfamilien.

MÅL 13 – STOPPE KLIMAENDRINGENE

NHF skal jobbe for å redusere ressursbruk i forbindelse med idrettsarrangement, konkurranser, treninger og andre aktiviteter. Vi skal ta miljøansvar og være en aktiv pådriver for bærekraftig utvikling og drift av anlegg.

MÅL 16 – FRED, RETTFERDIGHET OG VELFUNGERENDE INSTITUSJONER

Vi skal være tett på klubbene og bidra til godt drevne og bærekraftige håndballklubber.

MÅL 17 – SAMARBEID FOR Å NÅ MÅLENE

NHF skal styrke samhandling på alle nivå nasjonalt og internasjonalt for å nå målene på en bærekraftig måte. Vi skal aktivt samarbeide med andre idretter og kompetansemiljøer.

STRATEGIPLANEN I FORHOLD TIL HANDLINGSPLANEN

Denne strategiplanen definerer hovedretningene norsk håndball skal jobbe etter de kommende årene.

Konkrete mål, delmål og virkemidler innarbeides i de ulike planene i skissen under.

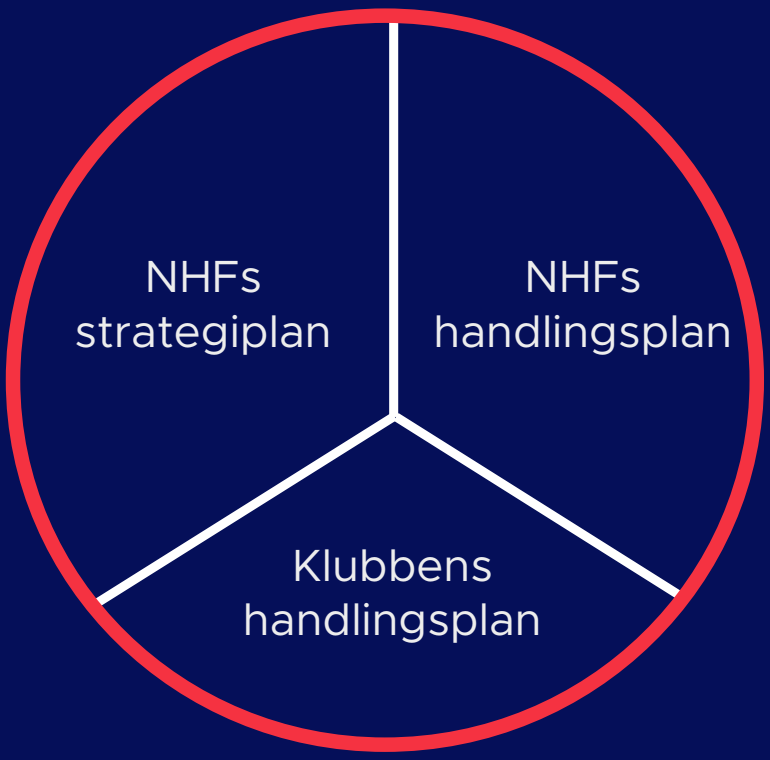

Norges Håndballforbund vil i tingperioden 2025 – 2028 prioritere arbeidsområder og mål som hver for seg og/eller samlet gir følgende effekter:

- Styrking av klubbene
- Bedre og rimeligere tilgang til anlegg og spilleflater
- En mer effektiv organisering og styring av ressurser
- Større politisk gjennomslagskraft lokalt, regionalt, nasjonalt og internasjonalt
- Medlemsvekst
- Flere blir lengre

Klubben

NHF skal

- Gi støtte til utvikling og styrking av klubbenes organisasjon med mål om best en mulig håndballhverdag
- Bidra til forbedret aktivitetstilbud og økt rekruttering av både spillere, dommere, trenere, ledere og frivillige
- Tilrettelegge og videreutvikle digitale løsninger for en enklere klubbhverdag
- Legge til rette for samarbeid, erfaringsdeling og samhandling mellom klubber

Klubben

Håndball og Beachhåndball

NHF skal gjennom #Verdiløftet være tydelige på betydningen av våre verdier, og at det er nulltoleranse for mobbing, rasisme, vold, diskriminering og hets.

Rekruttering

NHF skal

- Arbeide for å øke antall medlemmer i norsk håndball
- Legge til rette for og følge opp rekrutteringstiltak i klubb

Dommer

NHF skal

- Ha et godt utdannings- og utviklingsløp for å sikre kompetente dommere nasjonalt og internasjonalt
- Ha aktivitet som gjør at vi utvikler og beholder dommerne lengre
- Synliggjøre dommerrollens verdi som kampleder
- Jobbe for å sikre større mangfold blant våre dommere

Trener

NHF skal

- Ha et tilgjengelig og faglig godt utdanningsløp for å sikre kompetente trenere
- Samhandle med klubbene slik at vi i fellesskap skaper en god kultur for utvikling og utdanning
- Jobbe for å sikre større mangfold blant våre trenere

Utøver

NHF skal

- Ha et utviklende, morsomt, variert og livslangt aktivitetstilbud, uavhengig av ambisjonsnivå
- Tilby klubbene kompetanse og verktøy som gir robuste utøvere og gode og inkluderende lagsmiljøer

Mangfold og inkludering

NHF skal

- Være en tydelig samfunnsaktør og bidra til gode lokalsamfunn
- Bidra til å skape tilhørighet for mangfoldet i befolkningen, på og utenfor banen
- Sikre tilstrekkelig kompetanse og verktøy for å øke kvaliteten på mangfolds- og inkluderingsarbeidet

Konkurransen

NHF skal

- Tilby bærekraftige konkurranseformer på alle nivåer til alle aldre
- Teste ut nye konkurranseformer for å sikre et livslangt løp
- Digitalisere og tilrettelegge for å forenkle hverdagen for klubbene og medlemmene
- Bidra til en robust og konkurransedyktig topphåndball i samarbeid med Norsk Topphåndball

Norges Håndballforbund

99

Anlegg og bærekraft

NHF skal

- Jobbe for å øke antall anlegg og spilleflater, inkludert beachbaner, samt bedre utnyttelsen av eksisterende anlegg
- Jobbe for at barne- og ungdomsaktivitet har gratis anleggsleie
- Arbeide for at utvikling, bruk og drift av anleggene skjer innenfor naturens tåleevne
- Kartlegge og arbeide for realisering av strategisk viktige anlegg
- Jobbe for et nasjonalanlegg med kapasitet til å huse håndballmesterskap jf. nasjonalanleggsmodellen i nasjonal anleggsstrategi 2023-2030
- Videreutvikle samarbeidet med andre idretter
- Være aktive og kompetente i politiske prosesser

Norges Håndballforbund

Kommersielt

Marked

NHF skal

- Være det mest attraktive sponsorobjektet i norsk idrett
- Sammen med Norsk Topphåndball videreutvikle den nasjonale topphåndballen gjennom rammeavtalen
- Arbeide for å finne gode samarbeidspartnere til prosjekter og tiltak
- Inngå avtaler med partnere som ivaretar og styrker NHFs omdømme, spesielt innenfor bærekraft

Arrangement

NHF skal

- Skape attraktive arrangement med ambisjon om full hall
- Bidra til oppmerksomhet, gode opplevelser, tilhørighet og kompetansebygging
- Ivareta trygge og sikre rammer med hensyn til helse, miljø og sikkerhet
- Ha fokus på sosial bærekraft og miljøhensyn, samt sunne og varierte matalternativer

Kommunikasjon

NHF skal

- Ha en kommunikasjons- og mediehåndtering som bidrar til økt positiv interesse rundt norsk håndball
- Være blant de ledende særforbund på tillits- og omdømmemålinger
- Ha en helhetlig og koordinert kommunikasjon, med et grafisk uttrykk og en visuell profil som oppleves tydelig, moderne og gjenkjennbar
- Utmerke seg som en aktiv, moderne og synlig aktør i digitale medier
- Tilrettelegge for et bredest mulig TV- og strømmetilbud fra både topp- og breddearrangement innenfor gjeldende retningslinjer

Landslag og toppidrett

Landslag

- Seniorlandslagene skal kjempe om medaljer i mesterskap.
- Seniorlandslag innen beach- og rullestol skal delta i mesterskap
- Yngre landslag, innendørs og beach, skal delta i mesterskap

Toppidrett

- Vi skal ha fokus på kontinuerlig utvikling og forbedring
- Vi skal samarbeide med de beste kompetansemiljøene
- Vi skal hente impulser fra andre idretter og nasjoner

ANDERSEN
SOLBERG
Gjensidige
Gjensidige
Gjensidige
posten
hummel

Organisasjon

NHF skal

- Være en kompetent, moderne og effektiv organisasjon
- Ha fokus på effektiv oppgaveløsning og ressursforvaltning, inkludert utnyttelse av våre økonomiske ressurser
- Være tuftet på våre verdier, frivillighet og nærhet
- Utvikle og ha en demokratisk og tydelig ledelse, samt følge opp og etterleve vedtatte lederprinsipper
- Være fremoverlente i vår søken etter digitale verktøy som forenkler og effektiviserer driften

NHF

Politisk

NHF skal

- Være en idrettspolitisk pådriver lokalt, regionalt, nasjonalt og internasjonalt for håndballens beste
- Videreføre sitt internasjonale samarbeid med idrettens egenverdi som bærebjelke
- Ha fokus på sosial utvikling, helse og demokrati i samspill med de organisasjonene vi samarbeider med
- Arbeide for å gi ungdom innpass og opplæring i idrettens demokratiske verdier og prosesser

KARMA AWARD
PLAYER OF THE MATCH
hummel
43
REMA 1000

Felles nasjonale tiltak i tingperioden

Styrking av klubbene

Vi skal styrke klubbene gjennom å videreføre og forsterke NHFs sertifiseringsordning Klubbhuset nivå 1-3, samt styrke toppklubbene gjennom elitelisensordningen.

Vi skal sammen med klubbene jobbe for å øke antall kompetente dommere og trenere.

Flere med lengre

#Verdiløftet skal videreføres og styrkes. Vi skal fremme håndballens verdier. Håndballen skal være en plass å høre til – i trygge rammer for hele håndballfamilien.

Vi skal sammen med klubbene jobbe for at utøveren har et godt og tilpasset aktivitetstilbud innendørs og utendørs. Utøveren skal trives, utvikle seg og bli i håndballen.

Vi skal sammen med klubbene planlegge og gjennomføre rekrutteringstiltak, blant annet gjennom Kast Ballen

Anlegg

Vi skal støtte klubber, kommuner og private aktører i å bygge og rehabilitere flere bærekraftige fleridrettshaller. Vi skal arbeide for gratis anleggsleie. Vedtatt anleggsstrategi ligger til grunn.

Disse tiltakene bidrar til NHFs overordnede mål om "Flest mulig – lengst mulig", som innebærer å utvikle en organisasjon og et aktivitetstilbud som har plass til alle, og som alle ønsker å tilhøre.

En god medspiller

- Holder norsk håndball og oppdraget høyt
- Inspirerer og skaper godt humør
- Er raus, vil vel og gjør andre gode
- Er troverdig og til å stole på
- Er modig, utfordrer og stiller spørsmål
- Tar opp saker med den det gjelder
- Snakker godt om NHF og sine «medspillere»
- Gir tilbakemelding – ris og ros

Utarbeidet på ledermøtet i Bodø i 2023

Organisasjonsnormer | handball.no

Norges Håndballforbund

REMA
1000
NORG

Fair Play
Begeistring
Respekt
Innsatsvilje